CE60-8GSM-M

Centrale di allarme radio/filo bidirezionale

MANUALE TECNICO

20.05-MT:2.0.2

⚠ **PRIMA DI INSTALLARE IL SISTEMA LEGGERE CON ATTENZIONE TUTTE LE PARTI DEL PRESENTE MANUALE E CONSERVARLO CON CURA PER CONSULTAZIONI FUTURE.**

⚠ **L'INSTALLAZIONE DEL PRODOTTO DEVE ESSERE EFFETTUATA DA PARTE DI PERSONALE TECNICO QUALIFICATO. L'INSTALLATORE È TENUTO A SEGUIRE LE NORME VIGENTI.**

⚠ **IN QUESTO MANUALE SONO INDICATE TUTTE LE FUNZIONI DELLE CENTRALI CE60-8GSM E CE60-8. LA CENTRALE CE60-8 DIFFERISCE DALLA CE60-8GSM PER L'ASSENZA DEL MODULO GSM INTEGRATO.**
PERTANTO, TUTTE LE FUNZIONI DESCRITTE CHE PREVEDONO L'USO DEL MODULO GSM NON SI APPLICANO ALLA CE60-8.

⚠ **MANUALE SOFTWARE SOLO IN FORMATO ELETTRONICO SU CD**

CONSIGLI PER LA SICUREZZA E PER LA MANUTENZIONE

⚠ **PRIMA DI ALIMENTARE LA CENTRALE, ASSICURARSI CHE LA TENSIONE DI RETE SIA QUELLA RIPORTATA SU QUESTO MANUALE.**

⚠ **NELL'IMPIANTO ELETTRICO A CUI SI COLLEGA LA CENTRALE DEVE ESSERE PREVISTO UN DISPOSITIVO DI SEZIONAMENTO BIPOLARE CHE SIA FACILMENTE ACCESSIBILE.**

⚠ **NON COLLOCARE L'UNITÀ IN AMBIENTI MOLTO UMIDI O MOLTO CALDI O IN PROSSIMITÁ DI VASCHE DA BAGNO, LAVANDINI, ETC.**

⚠ **LA COMUNICAZIONE TRA I VARI COMPONENTI DELL'IMPIANTO AVVIENE IN RADIOFREQUENZA.**
PRIMA DELL'INSTALLAZIONE DEFINITIVA, ACCERTARSI CHE LA CENTRALE COMUNICHI CORRETTAMENTE CON TUTTE LE PERIFERICHE. POTREBBE ACCADERE INFATTI CHE LA CENTRALE NON RICEVA CORRETTAMENTE I SEGNALI DI ALCUNI SENSORI. CIÒ È IMPUTABILE ALLE CARATTERISTICHE DELL'AMBIENTE IN CUI OPERA IL SISTEMA: MURI IN CEMENTO ARMATO, BOX DI METALLO, SCAFFALI METALLICI, ETC. POSSONO CREARE PARTICOLARI CONDIZIONI DI RIFRAZIONE DEL SEGNALE O ATTENUAZIONI (AD ESEMPIO È ESPERIENZA COMUNE LA MANCANZA DI RICEZIONE DI SEGNALE DEL TELEFONO CELLULARE IN ALCUNI LUOGHI).
PER EVITARE QUESTI INCONVENIENTI ED OTTENERE SEMPRE IL MASSIMO DELLE PRESTAZIONI DAL VOSTRO SISTEMA, SI RACCOMANDA DI ESEGUIRE SEMPRE ALCUNE PROVE DI POSIZIONAMENTO PRELIMINARE, IN MODO DA ACCERTARE LA BONTÀ EFFETTIVA DELLE TRASMISSIONI RADIO.

⚠ **IL PRODUTTORE NON SI RITIENE RESPONSABILE IN CASO DI USO IMPROPRIO DEL PRODOTTO, DI UN'ERRATA INSTALLAZIONE O DELLA MANCATA OSSERVANZA DELLE INDICAZIONI DI QUESTO MANUALE E DELLA MANCATA OSSERVANZA DELLA LEGISLAZIONE RELATIVA AGLI IMPIANTI ELETTRICI.**

SOMMARIO

1. CARATTERISTICHE TECNICHE 6
2. SCHEMA ELETTRICO DELLA CENTRALE 8
   2.1. CONNETTORI 8
   2.2. JUMPER 8
   2.3. DIP-SWITCH 9
   2.4. MORSETTI 9
   2.5. INTERRUTTORE 10
   2.6. MICROFONO 10
   2.7. MODULO GSM 10
   2.8. CONNETTORI USB 10
3. INSTALLAZIONE 11
   3.1. DOVE POSIZIONARE LA CENTRALE 11
   3.2. SCHEDA SIM 11
   3.3. APRIRE IL COPERCHIO DELLA CENTRALE 12
   MANUTENZIONE (EVITARE ALLARME TAMPER) 12
   3.4. INSTALLAZIONE A MURO 12
   3.5. COLLEGAMENTI DELLE ZONE FILO 12
   3.6. ZONE “24 ORE” 13
   3.7. COLLEGARE IL LETTORE DI CHIAVI TRANSPONDER 13
   3.8. INGRESSO DI INSERIMENTO VIA FILO (CHIAVE MECCANICA, DOMOTICA) 14
   3.9. SENSORE DI TEMPERATURA (MOD. TEMP, OPZIONALE) 14
   3.10. ANTI-JAMMING (PROTEZIONE DA ACCECAMENTO GSM) 15
   3.11. CONNETTORI AUDIO DELLA CENTRALE 15
   3.12. COLLEGAMENTI PER SEGNALAZIONE DELLO STATO IMPIANTO 16
   3.13. COLLEGAMENTO ALLA RETE 230V 16
   3.14. INT1 – INTERRUTTORE DI EMERGENZA 17
   3.15. PANNELLO FRONTALE: DISPLAY E TASTI 17
4. ATTIVARE/DISATTIVARE LA TRASMISSIONE RADIO DELLA CENTRALE 18
   4.1. ATTIVARE LA TRASMISSIONE RADIO 18
   4.2. DISATTIVARE LA TRASMISSIONE RADIO 18
5. ACCEDERE AL MENU INSTALLATORE 19
   5.1. ENTRARE NEL MENU INSTALLATORE 19
   5.2. USCIRE DAL MENU INSTALLATORE 19
   5.3. MENU INSTALLATORE 20

6. CANCELLAZIONE TOTALE DELLA MEMORIA 21
7. MEMORIZZARE GLI ATTIVATORI 22
8. MEMORIZZARE LE ZONE RADIO 23
8.1. APPRENDIMENTO PER TAMPER 24
8.2. APPRENDIMENTO PER RILEVAZIONE 25
8.3. ALERT VOCALE DELLE ZONE RADIO 1 ÷ 30 25
9. PERIFERICHE BIDIREZIONALI 26
9.1. AGGIUNGERE UN VISUALIZZATORE RADIO DI STATO IMPIANTO (STIMPIA-9) 26
9.2. AGGIUNGERE LE TASTIERE RADIO (DVTR-RT, DVT-TOUCH) 26
9.3. AGGIUNGERE UNA SIRENA RADIO (SIRRB-NT, SIRR-AC) 27
9.4. AGGIUNGERE UNA SIRENA RADIO (W-ZELA-RA, W-ZELA-RB) 27
9.5. AGGIUNGERE UNA TASTIERA RADIO (DVT-R-OLED) 28
9.6. AGGIUNGERE UN LETTORE RADIO DI CHIAVI ELETTRONICHE (LET-PROX-W) 28
9.7. CANCELLARE UNA PERIFERICA BIDIREZIONALE 28
10. TEST CENTRALE 29
10.1. STRUMENTO “LIVELLO DEL SEGNALE RADIO” 29
11. PROGRAMMAZIONE USCITE RELE (AUX1, AUX2, AUX3) 29
12. FUNZIONI (MENU INSTALLATORE) 31
12.1. LINGUA 31
12.2. PROGRAMMAZIONE OROLOGIO 31
12.3. ABILITAZIONE SUB 31
12.4. MINUTI ASSENZA RETE 31
12.5. APPRENDIMENTO INSERITORI 31
12.6. CODICE TX RADIO 32
12.7. APPRENDIMENTO PERIFERICHE BI-DIREZIONALI 32
12.8. TEST SIRENA RADIO 32
12.9. APPRENDIMENTO ZONE RADIO 32
12.10. PROGRAMMAZIONE INSERIMENTO 33
12.11. PROGRAMMAZIONE ALERT 33
12.12. SECONDI TEMPO DI USCITA 33
12.13. SECONDI TEMPO DI INGRESSO 33
12.14. SECONDI DI PREALLARME 33
12.15. PROGRAMMAZIONE MESSAGGI VOCALI 34
12.16. BEEP INSERIMENTO / DISINSERIMENTO 34
12.17. ACCECAMENTO 35
12.18. CONTROLLO PORTE 35

12.19. SUPERVISIONE SENSORI 35
12.20. ASSOCIAZIONE RELÈ AUX (AUX1, AUX2, AUX3) 35
12.21. SATURAZIONE RADIO 35
12.22. TEST SENSORI 36
12.23. TEST GPRS CONTACT ID 36
12.24. RESET TOTALE 36
13. COMBINATORE GSM 37
13.1. PROGRAMMAZIONE DI FABBRICA 37
13.2. CODICE REMOTO 38
13.3. COMANDI SMS 38
13.4. AGGIUNGERE NUMERI ALLA RUBRICA 40
13.5. CANCELLARE NUMERO TELEFONICO 40
13.6. NUMERI PUBBLICA EMERGENZA 41
13.7. PROGRAMMAZIONE RICHIESTA CREDITO SIM 41
13.8. RICHIESTA CREDITO SIM 41
13.9. IMPOSTAZIONE AVVISO SCADENZA SIM 41
13.10. NOTE GENERALI SUGLI SMS 42
13.11. SINTASSI DI CREAZIONE DEI MESSAGGI 43
14. MENU VOCALE 45
15. SEGNALAZIONI DI ALIMENTAZIONE 46
16. EVENTI “24 ORE” 46
17. DOPPIA RILEVAZIONE DELLE ZONE ESTERNE 46
18. SEGNALAZIONE DI PORTA APERTA 47
18.1. QUANDO LA FUNZIONE È DISATTIVATA 47
18.2. QUANDO LA FUNZIONE È ATTIVATA 47
19. CONNESSIONE REMOTA 48
19.1. PROGRAMMAZIONE REMOTA 48
19.2. CONTACT ID 48
20. ACCECAMENTO RADIO E SATURAZIONE RADIO 49
20.1. ACCECAMENTO RADIO 49
20.2. TEST SATURAZIONE RADIO 49

1. CARATTERISTICHE TECNICHE

ZONE RADIO	60 zone radio
ZONE FILO	8 ingressi filo Normalmente Chiusi *
AUTOPROTEZIONE	1 ingresso filo autoprotezione (24 h/24) TAMPER **
TIPI DI INSERIMENTO	Totale Parziale Esterno
CODICE RADIO	PROPRIETARIO a 48 bit
FREQUENZA	RX + TX: 433,92 MHz (con anti-accecamento)
PORTATA	100 m in aria libera
ATTIVATORI	16 attivatori radio/filo
METODI DI INSERIMENTO	Radiocomando (TXS/M, TXS4, TX4) Tastiera radio (DVTR-RT, DVT-Touch, DVT-R-OLED) Chiavi transponder (LET oppure LET-PROX-W + CHT2) Chiave meccanica (ingresso NCI) GSM (SMS, menu vocale)
MEMORIA ALLARMI CIRCOLARE	100 eventi di allarme con identificazione del singolo sensore, inserimenti e invio SMS
SONDA DI TEMPERATURA (optional)	Sensore di temperatura (opzionale) per funzione "temperatura/termostato" ***
DISPLAY	Visualizzazione dello stato impianto, livello segnale GSM, data e ora, livello segnale radio, stato batteria, funzioni, menu Installatore e menu Utente
SIRENA INTERNA	Sirena magnetodinamica alta potenza (115 dB)
SEGNALAZIONI ACUSTICHE	ALERT: • a tono • vocale (dalle prime 30 zone radio, solo con modulo amplificato AMP) Toni di avviso
USCITE FILO PER COMANDO DISPOSITIVI ESTERNI	1 Relè di allarme a scambio libero di allarme 1 Uscita +12 V⎓ a mancare in allarme 1 Uscita +12 V⎓ a dare in allarme 3 Uscite programmabili (n. 1 uscita relè a scambio libero, n. 2 uscite OptoMOS)
USCITA DI ALIMENTAZIONE PER DISPOSITIVI ESTERNI	1 Uscita +12 V⎓ / max 1 A per sirene/combinatori telefonici
DURATA ALLARME	Impostabile da 10 a 240 secondi
NUMERO MASSIMO ALLARMI	MAX 4 allarmi per ogni sensore durante il periodo di inserimento (MAX 10 allarmi in totale)
RITARDI	Uscita e Ingresso programmabili
ALIMENTAZIONE CENTRALE	230 V~ / 50 Hz
ASSORBIMENTO	MAX: 50 mA in stand-by MAX: 110 mA in allarme
TEMPERATURA DI FUNZIONAMENTO	-15 °C ÷ +45 °C
BATTERIA TAMPONE	12 V⎓ MAX 5 Ah (non inclusa)
DIMENSIONI (L x A x P)	Circa 250 x 250 x 70 [mm]

COMBINATORE GSM INTEGRATO	• 8 numeri programmabili • Invio messaggi SMS di: allarme, panico e teleallarme, stato alimentazione, stato inserimento, supervisione • Chiamate vocali di: allarme, panico, teleallarme • Menu vocale
CONTACT-ID	Standard DC09 (fino a due sistemi di vigilanza)
PROGRAMMAZIONE	Menu Installatore Software COMCE608

***** Riferimento a **GND**. Se non usati/disattivati chiudere comunque verso **GND**

****** Riferimento a **GND**

******* La sonda di temperatura (mod. **TEMP**, opzionale) deve essere collegata al connettore **CN.TEMP**

LA CE 60-8 GSM FUNZIONA CORRETTAMENTE SOLO CON TUTTA LA GAMMA DI PERIFERICHE SERIE "100"

2. SCHEMA ELETTRICO DELLA CENTRALE

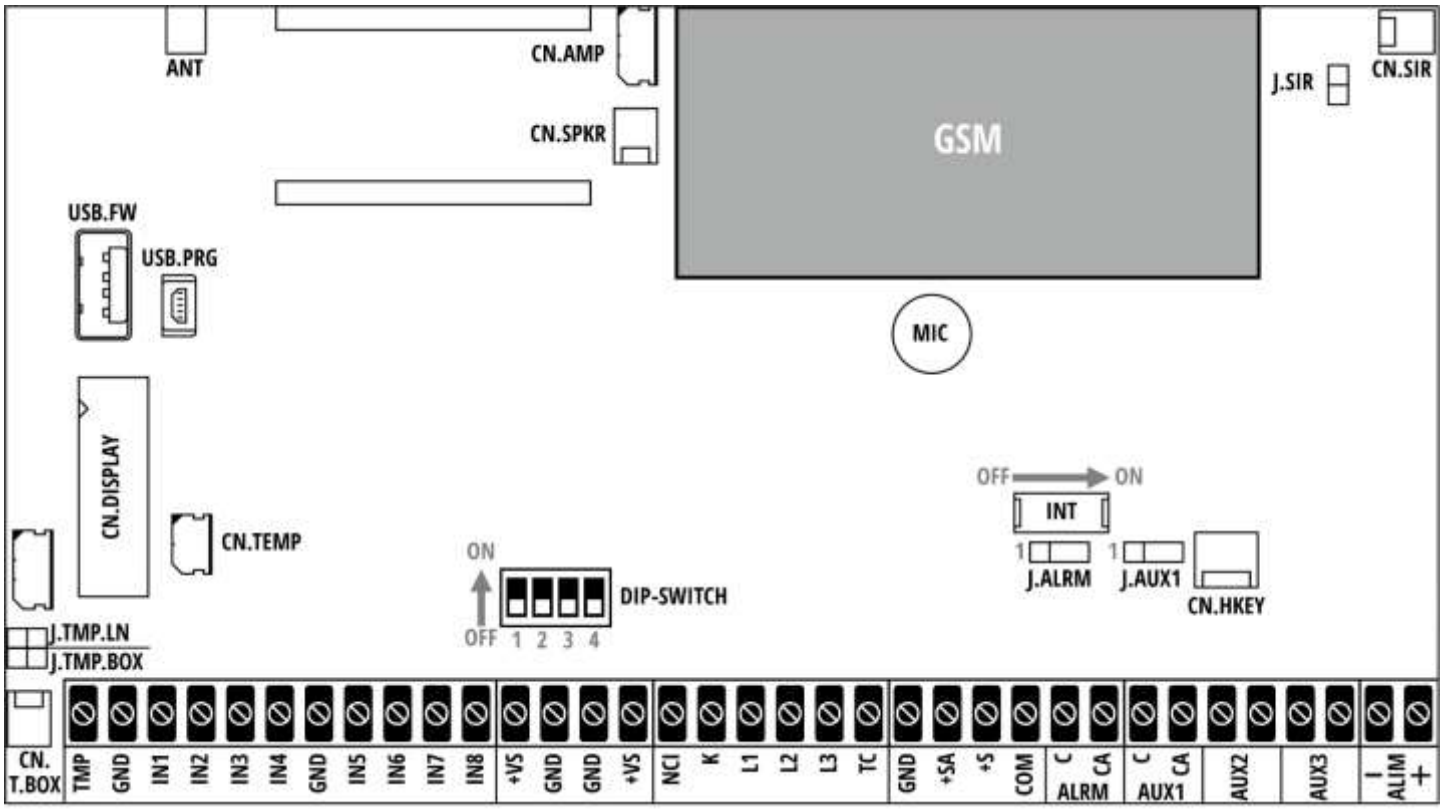

2.1. CONNETTORI

CN.T.BOX	Connettore per switch tamper anti-apertura e anti-asportazione scocca
CN.DISPLAY	Connettore per collegamento pannello frontale (display e tasti) ⚠ **Collegare/scollegare solo a centrale completamente senza alimentazione!**
CN.AMP	Connettore audio per la funzione di "Alert Vocale". Per l'utilizzo collegare il modulo amplificato mod. AMP (opzionale)
CN.SPKR	Connettore per speaker interno (utilizzare lo speaker solo per le operazioni di registrazione dei messaggi vocali)
CN.SIR	Connettore per sirena interna magnetodinamica
CN.TEMP	Connettore per sonda di temperatura (opzionale, mod. TEMP)
CN.HKEY	NON USATO

2.2. JUMPER

		APERTO	CHIUSO	
J.TMP.LN	Tamper (linea filare morsetto TMP)	Attivo	Escluso	
J.TMP.BOX	Tamper interno	Attivo	Escluso	
J.ALRM	Modo uscita relè ALRM	Non usato	1-2: Normalmente Chiuso	2-3: Normalmente Aperto
J.AUX1	Modo uscita relè AUX1	Non usato	1-2: Normalmente Chiuso	2-3: Normalmente Aperto
J.SIR	Potenza sirena interna	BASSA	ALTA	

2.3. DIP-SWITCH

		ON	OFF
DIP1	Coda eventi	Vengono mostrati gli ultimi 100 eventi Per scorrere la coda eventi premere il tasto "**O**"	Normale funzionamento
DIP2	Menu Installatore	Programmazione Installatore (vedere il paragrafo "ACCEDERE AL MENU INSTALLATORE")	Normale funzionamento
DIP3			NON USATO – LASCIARE SU OFF
DIP4			NON USATO – LASCIARE SU OFF

2.4. MORSETTI

<table>
<tr><td>TMP</td><td colspan="2">Ingresso tamper via filo di tipo Normalmente Chiuso (NC)
Morsetto chiuso verso GND = Stato di riposo
Morsetto aperto = Allarme Tamper Filo
Se NON si desidera usufruire del Tamper chiudere il jumper J.TMP.LN</td><td>⚠ La protezione tamper è sempre attiva (24h/24, anche a centrale disinserita).
Per aprire il coperchio della centrale senza allarme: disinserire ed aprire entro 2 minuti</td></tr>
<tr><td>GND</td><td colspan="3">Riferimento di massa (negativo) per segnali ed alimentazioni</td></tr>
<tr><td>IN1
...
IN8</td><td colspan="3">Ingressi sensori via filo di tipo Normalmente Chiuso (NC) verso GND
Morsetto chiuso verso GND = Stato di riposo — Morsetto aperto = Allarme
Collegare a GND anche se non usato o disabilitato</td></tr>
<tr><td>+VS</td><td colspan="3">Positivo +12 V⎓ di riferimento per alimentazione zone (200 mA MAX)</td></tr>
<tr><td>GND</td><td colspan="3">Riferimento di massa (negativo)</td></tr>
<tr><td>NCI</td><td colspan="3">Ingresso per chiave meccanica: sistema disinserito (a riposo) quando chiuso verso GND; sistema inserito all'apertura o taglio cavi</td></tr>
<tr><td>K</td><td colspan="3">Ingresso dati per lettore di chiavi transponder</td></tr>
<tr><td rowspan="3">L1
L2
L3</td><td colspan="3">Uscite di segnalazione (corrispondenti ai led sul pannello):</td></tr>
<tr><td>L1 = Totale / Allarme</td><td>L2 = Parziale / Porte aperte</td><td rowspan="2">L3 = presenza rete elettrica 230 V∿</td></tr>
<tr><td colspan="2">L1 + L2 = Esterno</td></tr>
<tr><td>TC</td><td colspan="3">Uscita di stato impianto: GND a sistema inserito, +12V a sistema disinserito</td></tr>
<tr><td>GND</td><td colspan="3">Riferimento di massa (negativo)</td></tr>
<tr><td>+SA</td><td colspan="3">Positivo +12 V⎓ per l'alimentazione di sirena esterna o combinatore telefonico (300 mA MAX)</td></tr>
<tr><td>+S</td><td colspan="3">Comando di Allarme (Positivo +12 V⎓ a dare in allarme)</td></tr>
<tr><td>COM</td><td colspan="3">Comando di Allarme (Positivo +12 V⎓ a mancare in allarme)</td></tr>
<tr><td>ALRM</td><td colspan="2">RELE' di ALLARME (libero da potenziale): C = morsetto comune, CA = uscita
(programmabile NC o NA con J.ALRM)</td><td rowspan="2">Caratteristiche relè:
• Impedenza di contatto: 100 mΩ max (@ 6 V_{DC} / 1 A)
• Max tensione applicabile: 120 V_{AC} / 24 V_{DC}
• Max corrente applicabile: 1 A
• Velocità di commutazione: 4 ms</td></tr>
<tr><td>AUX 1</td><td colspan="2">RELE' PROGRAMMABILE 1 (libero da potenziale):
C = morsetto comune, CA = uscita
(programmabile da menu Installatore o software)
(programmabile NC o NA con J.AUX1)</td></tr>
<tr><td>AUX 2</td><td colspan="2">RELE' PROGRAMMABILE 2</td><td rowspan="2">Caratteristiche uscite programmabili:
• OptoMOS (Normalmente Chiuso)
• programmabile da menu Installatore o software
• max 40 V_{DC} / 100 mA</td></tr>
<tr><td>AUX 3</td><td colspan="2">RELE' PROGRAMMABILE 3</td></tr>
<tr><td>ALIM</td><td colspan="3">Morsetti per il collegamento dell'uscita alimentatore di bordo</td></tr>
</table>

2.5. INTERRUTTORE

		ON	OFF
INT1	Attivazione / standby della centrale	Centrale attiva (normale funzionamento)	Centrale in standby ⚠ **Attenzione: quando la centrale è in standby, viene mantenuta l'alimentazione sui morsetti per le periferiche!**

2.6. MICROFONO

MIC	Microfono per la registrazione dei messaggi vocali e ascolto ambientale

2.7. MODULO GSM

GSM	Modulo modem GSM ⚠ **Inserire/estrarre la SIM solo a centrale completamente senza alimentazione!** 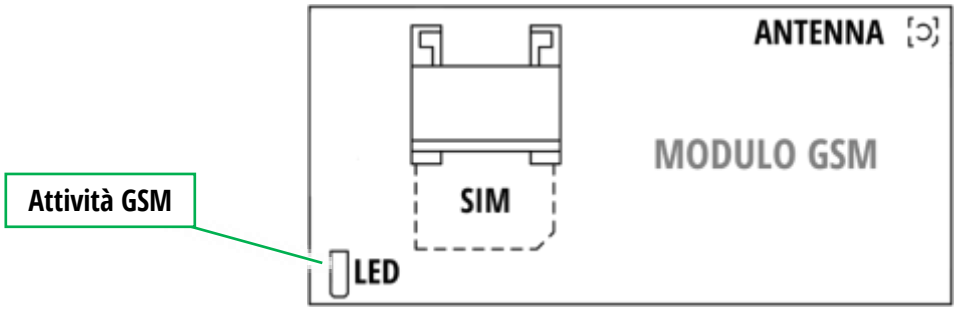 E' possibile – se non usato – scollegare il modulo GSM dalla centrale. ⚠ **Collegare/scollegare il modulo GSM solo a centrale completamente disalimentata!** La centrale riconosce automaticamente l'assenza del modulo e disattiva le funzioni GSM ed il Menu Modem.

2.8. CONNETTORI USB

USB.PRG	Connessione USB per la programmazione della centrale tramite software ⚠ **La centrale entra automaticamente in programmazione appena la centrale è connessa al PC**
USB.FW	Connessione USB per aggiornamento del firmware della centrale

3. INSTALLAZIONE

3.1. DOVE POSIZIONARE LA CENTRALE

Installare la centrale in un luogo adatto, tenendo in conto di:

- facilità di accesso all'installatore e all'utente (es.: fissaggio a parete, gestione comandi, lettura display, normale manutenzione, etc.)
- accesso alle connessioni (es.: rete elettrica, accessori via filo, etc.)
- sicurezza da manomissioni (es.: difficoltà ad individuare la centrale, area protetta da sensori IR)
- comunicazione via radio con i dispositivi (radiocomandi, sensori, sirene e accessori)

  Per la verifica della portata radio sono disponibili due opzioni:
  - "Test Centrale" (attivabile direttamente a centrale disinserita)
  - "Test Sensori" (in Menu Installatore)

  Eseguire questi test posizionando temporaneamente la centrale (alimentata con la sola batteria) e i dispositivi radio (già appresi in centrale) nei loro punti di installazione e verificare se la centrale riceve i codici radio.

  Nel caso in cui la comunicazione radio fallisca per uno o più dispositivi, è necessario spostare il punto di installazione della centrale e/o dei dispositivi.

  Il display mostra il livello di segnale radio rilevato in tempo reale, in questo modo è possibile vedere se nell'ambiente sono presenti trasmissioni radio:

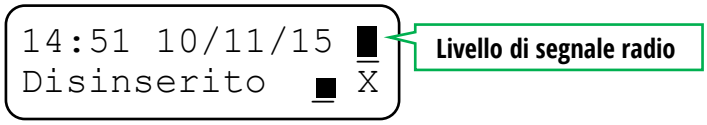

- campo GSM

  Tenendo premuto il tasto "**0**" a centrale disinserita, si apre il Menu GSM. In questo menu viene visualizzato il nome dell'operatore ed il livello di segnale GSM presente.

  Nel caso in cui il segnale fosse troppo basso o assente, è necessario spostare il punto di installazione della centrale oppure è possibile collegare un'antenna GSM esterna al posto di quella in dotazione.

3.2. SCHEDA SIM

⚠ **INSERIRE O RIMUOVERE LA SIM CARD SOLO A CENTRALE DISALIMENTATA (NO RETE ELETTRICA, NO BATTERIA)**

Il modulo GSM della centrale può lavorare con SIM di tipo:

- Tipo di connessione: GSM/GPRS (no UMTS)
- Tipo di SIM: "Voce + dati" oppure solo dati (M2M)
- Tipo di credito: ricaricabile oppure a contratto
- Principali operatori compatibili: TIM, VODAFONE, WIND

Prima di inserire la SIM verificare che:

- Il codice PIN sia disabilitato.

  Per verificare e disabilitare il PIN: inserire la SIM in un telefono cellulare, verificare che non vi sia nessuna richiesta di PIN all'accensione e, se necessario, disabilitare il PIN tramite i comandi del telefono cellulare
- DISABILITARE tutti i servizi attivi sulla SIM (esempio: deviazioni di chiamata, segreteria, ecc).

  Per verificare e disabilitare i servizi: inserire la SIM in un telefono cellulare e chiamare il numero di servizio:

  ##002# (valido per tutti gli operatori)

  In risposta alla chiamata si otterrà un messaggio di conferma "Deviazioni Disabilitate" (la modalità di visualizzazione varia a seconda del modello di cellulare utilizzato).
- Cancellare dalla SIM tutti i dati (esempio: messaggi ricevuti, rubrica personale...)

3.3. APRIRE IL COPERCHIO DELLA CENTRALE

Svitare le 4 viti di blocco del pannello frontale per acccedere al vano internodella centrale.

⚠ ATTENZIONE! Non usare avvitatori elettrici per avvitare/svitare le viti in ergal. Queste viti hanno testa tipo PH2.

⚠ Il blocco display / tastiera frontale può essere routato per accedere alla scheda sottostante

MANUTENZIONE (EVITARE ALLARME TAMPER)

Il tamper è attivo 24h/24 (impianto inserito/disinserito). Per aprire la centrale, la linea TMP filo oppure una periferica radio **senza avere allarme TAMPER**:

- Disinserire (anche se già disinserita) la centrale ed attendere la conferma (un "beep" lungo)
- Per **2 minuti il sistema DISABILITA l'allarme TAMPER**: eseguire l'intervento oppure, se necessario, escludere il tamper della centrale chiudendo i jumper **J.TMP.BOX** e/o **J.TMP.LN**. E' anche possibile spegnere la centrale mettendo **INT1** = **OFF**

Dopo la manutenzione, richiudere il coperchio entro 2 minuti dall'apertura di **J.TMP.BOX** e/o **J.TMP.LN** oppure da **INT1** = **ON**

3.4. INSTALLAZIONE A MURO

Il telaio portante è provvisto di tre punti di ancoraggio a parete: fissare il fondo della centrale a parete per mezzo di tre tasselli.

3.5. COLLEGAMENTI DELLE ZONE FILO

EFFETTUARE I COLLEGAMENTI SOLO A CENTRALE DISALIMENTATA (NO RETE ELETTRICA, NO BATTERIA)

⚠ Chiudere gli ingressi filo **IN1 ÷ IN8 non utilizzati** verso **GND**

⚠ Durante l'installazione ed i successivi interventi di manutenzione, escludere la protezione tamper (anti-apertura / anti-asportazione) chiudendo il ponticello **J.TMP.BOX** (ricordarsi di ri-abilitarla al termine dell'assistenza)

⚠ Se si utilizza la linea tamper **TMP** (linea tamper filare) è obbligatorio aprire il jumper **J.TMP.LN**

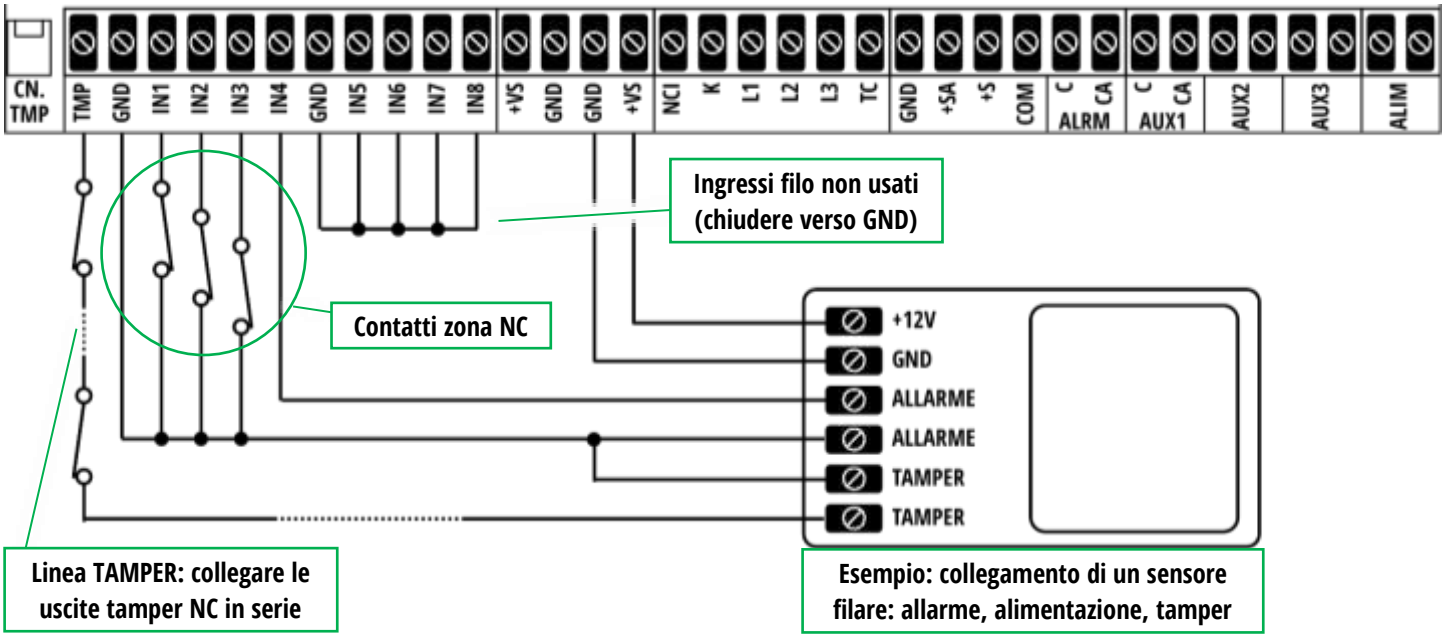

3.6. ZONE "24 ORE"

Tutte le zone filo e radio possono essere impostate come "24 ORE".
Questo tipo di zona è attivo 24h/24 indipendentemente se la centrale è inserita o meno: è utile per i sensori tecnologici come sensori fumo (codice **DSF**), allagamento (codice **DSA**), etc..
E' possibile impostare una zona come "24 ORE" tramite il software di programmazione.

Le uscite relè **AUX1 ÷ AUX 3** possono essere associate all'evento "Tecnologico" per essere attivate in caso di rilevazione di questo tipo di zona.

A ciascuna zona di questo tipo "24 ORE" è possibile (via software):

- Abilitare l'invio di SMS (ai numeri di telefono con l'opzione "SMS Allarmi" attiva)
- Abilitare l'invio di chiamate vocali (ai numeri di telefono con l'opzione "Chiamata Allarme" attiva)
- Nessun avviso GSM (no SMS e no chiamata voce)
- Abilitare la suonata della sirena
- Abilitare la suoneria a basso livello
- Nessun avviso acustico (no sirena e no suoneria)

3.7. COLLEGARE IL LETTORE DI CHIAVI TRANSPONDER

Per collegare i lettori di chiavi transponder (mod. LET-MONO) seguire lo schema seguente:

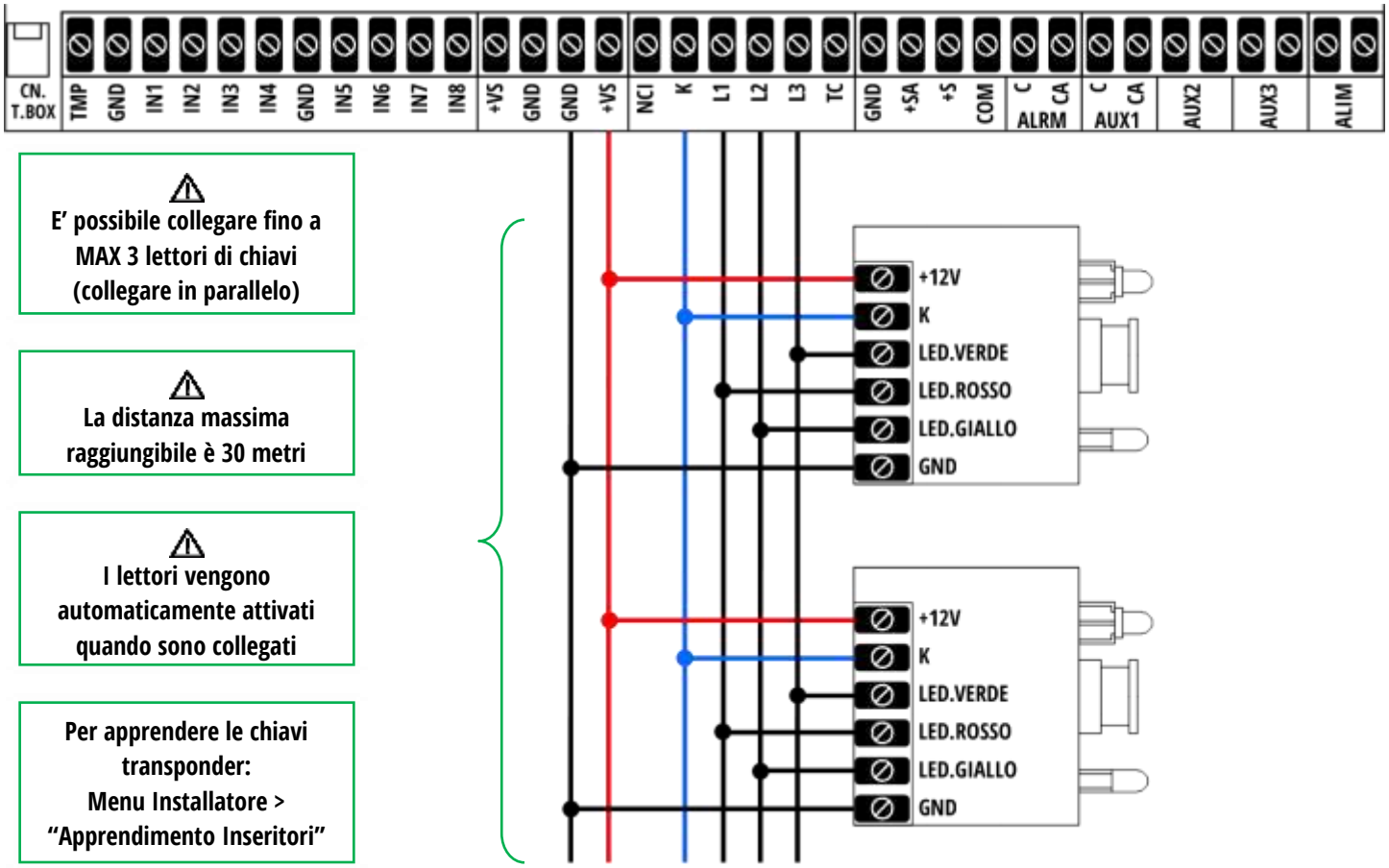

⚠ **E' possibile collegare fino a MAX 3 lettori di chiavi (collegare in parallelo)**

⚠ **La distanza massima raggiungibile è 30 metri**

⚠ **I lettori vengono automaticamente attivati quando sono collegati**

Per apprendere le chiavi transponder: Menu Installatore > "Apprendimento Inseritori"

3.8. INGRESSO DI INSERIMENTO VIA FILO (CHIAVE MECCANICA, DOMOTICA)

Il morsetto **NCI** (Normalmente Chiuso: Inserito) è un ingresso utilizzabile per inserire/disinserire la centrale via filo (esempio: con chiave meccanica oppure tramite interfaccia col sistema domotico).

NCI = APERTO	**Centrale inserita in modo TOTALE** Quando l'ingresso STI passa da GND a "aperto", la centrale si inserisce in modo TOTALE
NCI = GND	**Centrale DISINSERITA** Quando l'ingresso STI passa da "aperto" a GND, la centrale si disinserisce

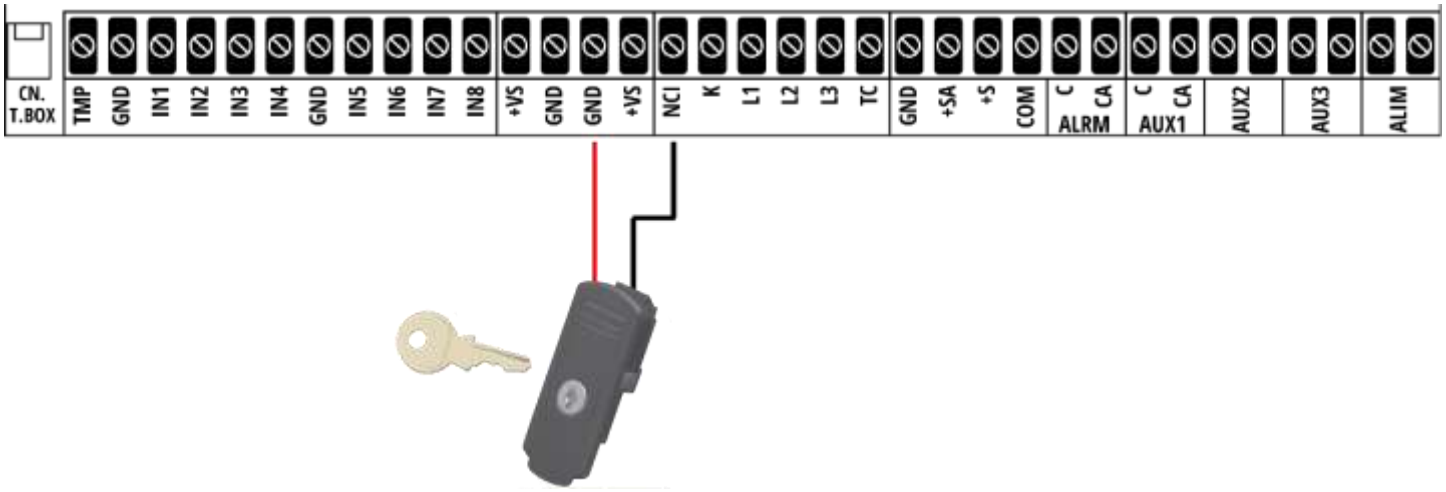

3.9. SENSORE DI TEMPERATURA (MOD. TEMP, OPZIONALE)

La centrale può essere equipaggiata con un sensore di temperatura, da collegare al connettore **CN.TEMP**.
Programmare una uscita relè per l'evento "temperatura" e collegare il sistema di termoregolazione da controllare.

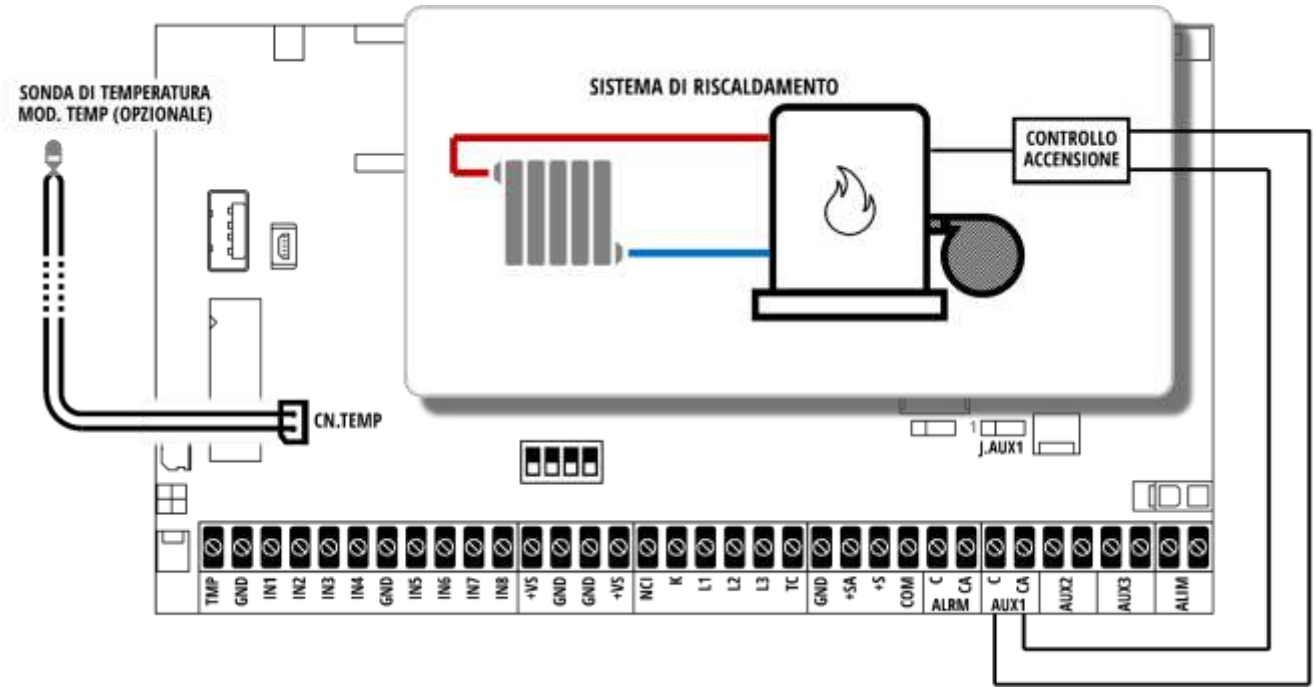

Per il funzionamento della funzione "temperatura" leggere il paragrafo dedicato.

3.10. ANTI-JAMMING (PROTEZIONE DA ACCECAMENTO GSM)

La centrale è in grado di rilevare se il modulo GSM non è in grado di stabilire una corretta comunicazione con l'operatore di rete **a causa di accecamento del segnale GSM**.

Programmare una (o più) uscita relè **AUX1**, ..., **AUX3** come evento "JAM" (attivata in caso di accecamento della rete GSM) e collegarla ad un sistema di comunicazione alternativo da attivare (esempio: modulo PSTN esterno, ponte radio...) per ricevere un avviso.

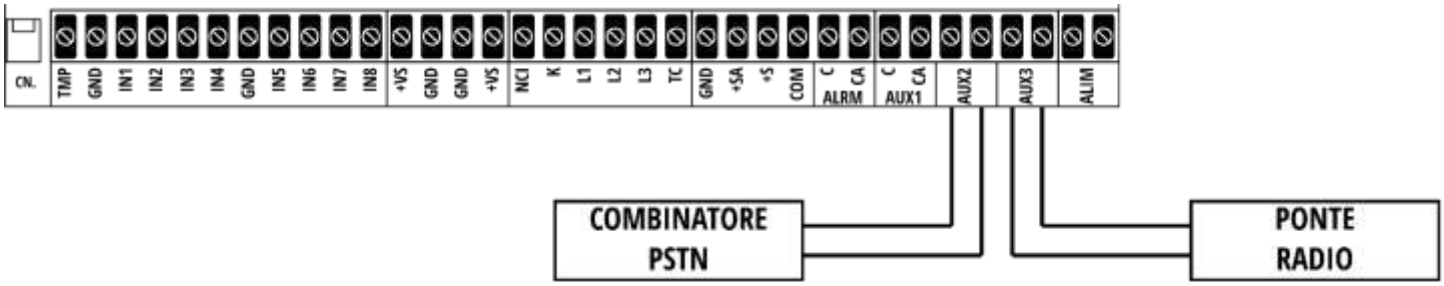

Se il modulo GSM rileva un accecamento nelle bande operative del segnale GSM, viene commutata l'uscita relè programmata (il relè **AUX1** è impostabile N.C. oppure N.A. tramite **J.AUX1**):

- La segnalazione avviene dopo circa 20 secondi dall'inizio del disturbo: l'uscita relè si attiva.
- L'uscita torna a riposo dopo circa 30 secondi dal termine del disturbo: l'uscita relè torna a riposo.

> **IN CASO DI ASSENZA RETE GSM (ESEMPIO: L'OPERATORE NON È MOMENTANEAMENTE DISPONIBILE, LA CENTRALE VIENE INSTALLATA IN UN LUOGO IN CUI IL SEGNALE GSM È DEBOLE...) L'ANTI-JAMMING NON SEGNALA ACCECAMENTO, L'USCITA DEDICATA RIMANE A RIPOSO.**

3.11. CONNETTORI AUDIO DELLA CENTRALE

Sulla centrale sono presenti due uscite audio:

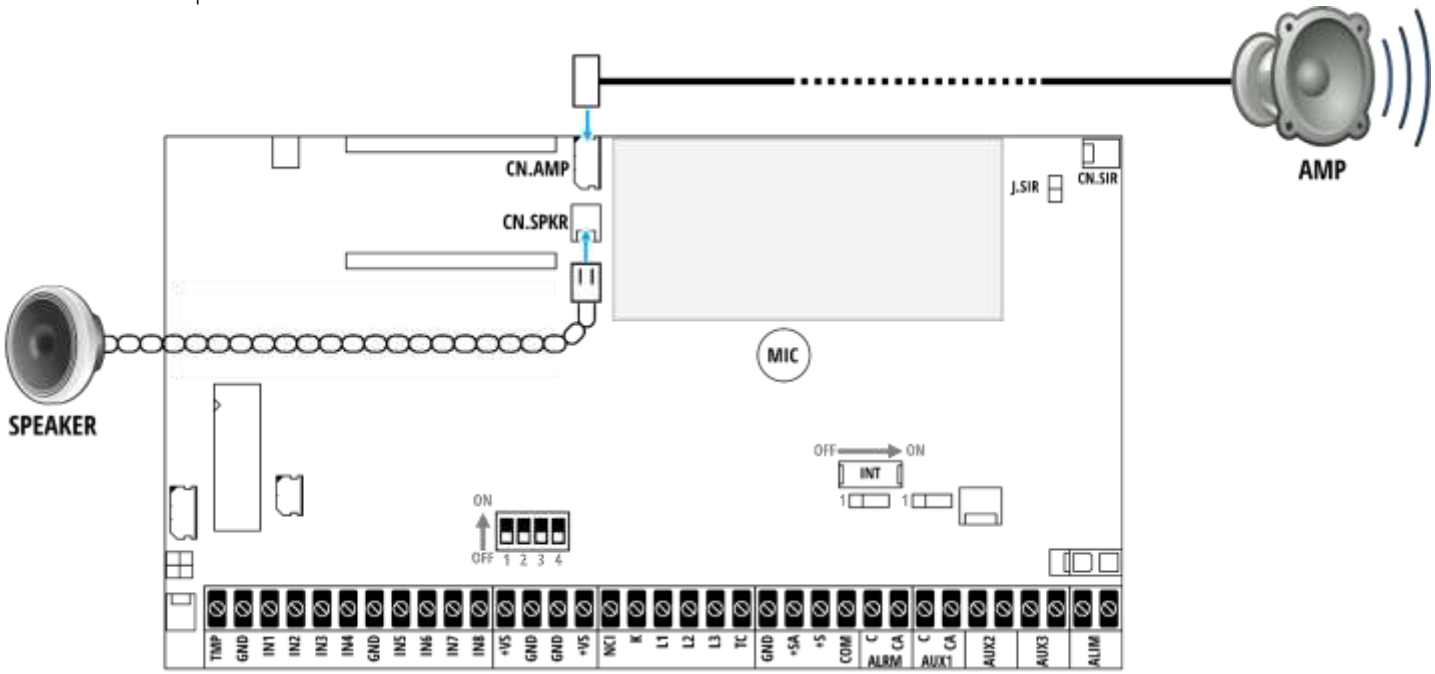

- **CN.SPKR**: speaker interno. Lo speaker interno consente le operazioni di ascolto dei messaggi vocali (utile ad esempio nella fase di registrazione dei messaggi vocali).

⚠ QUANDO LA PERSONALIZZAZIONE DEI MESSAGGI VOCALI È TERMINATA, SCOLLEGARE SEMPRE LO SPEAKER DAL MORSETTO CN.SPKR!

- **CN.AMP**: uscita audio esterna. Questa uscita audio riproduce i messaggi di Alert Vocale (dalle zone radio 1 ÷ 30) e dello stato di inserimento/disinserimento della centrale (se abilitato, via software).

⚠ **PER L'UTILIZZO E' NECESSARIO COLLEGARE IL MODULO AMPLIFICATO ESTERNO MOD. AMP (OPZIONALE)**

3.12. COLLEGAMENTI PER SEGNALAZIONE DELLO STATO IMPIANTO

E' possibile collegare dei LED esterni per visualizzare lo stato impianto non solo dai LED a bordo.

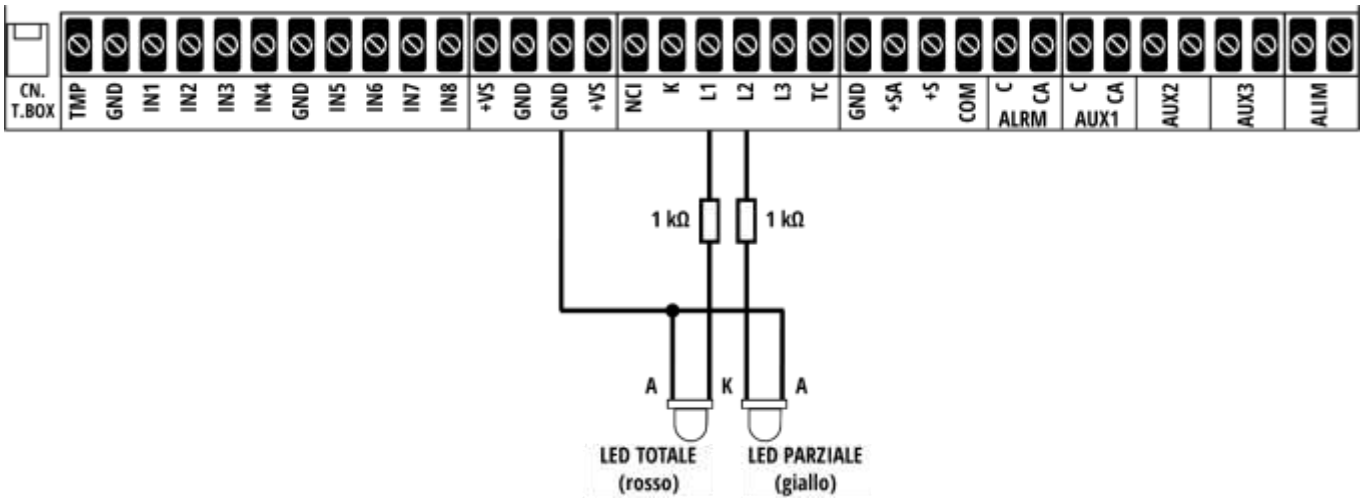

3.13. COLLEGAMENTO ALLA RETE 230V

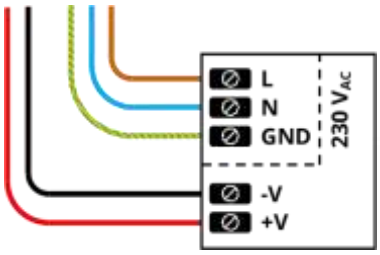

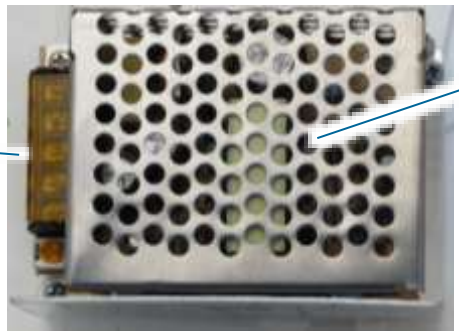

ALIMENTATORE SWITCHING
Ingresso: 230 V_{AC} – 50/60 Hz
Uscita: 13,8 V_{DC} – 3 A / 50 W

L (FASE)
N (NEUTRO)
GND (TERRA)
+V (uscita +13,8 V_{DC}, al morsetto **ALIM +** della centrale)
-V (uscita riferimento per +13,8 V_{DC}, al morsetto **ALIM –** della centrale

⚠ Fornire alimentazione alla linea di rete 230 V~.

⚠ Collegare la batteria ai connettori faston dei relativi cavi che fuoriescono dalla scheda centrale (filo rosso = polo positivo "**+**"; filo nero = polo negativo "**-**")
La batteria deve essere di tipo ricaricabile al piombo da 12 V ⎓ 5Ah
La batteria consente alla centrale di far funzionare il sistema anche in caso di mancanza di alimentazione elettrica.

3.14. INT1 – INTERRUTTORE DI EMERGENZA

⚠ **Prima di attivare la centrale effettuare tutti i collegamenti filari verso il sistema di allarme!**

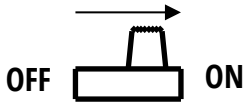

CENTRALE ACCESA

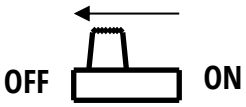

CENTRALE SPENTA

⚠ **DAL MOMENTO IN CUI SI PONE INT1 = ON SONO NECESSARI CIRCA 5 SECONDI PER L'AVVIO DEL SISTEMA. DURANTE QUESTO TEMPO IL DISPLAY RIMANE SPENTO.**

Quando **INT1** = **OFF**, la centrale viene disattivata mantenendo però in uscita le tensioni di alimentazione per tutte le periferiche.

3.15. PANNELLO FRONTALE: DISPLAY E TASTI

Tasto **X**	Veloce: abilita/disabilita Alert Per 2 secondi (entro 120 s da disinserimento): Menu Utente Per 2 secondi (oltre 120 s da disinserimento): include/esclude Zone Esterne da inserimento Totale e Parziale
Tasto **O**	Veloce: visualizza livello segnale Radio oppure la "Memoria Allarmi" Per 2 secondi: visualizza Menu Modem GSM (se modem presente)
Tasto **#**	Veloce: visualizza versione della centrale Per 2 secondi (entro 120 s da disinserimento): Test Centrale Per 2 secondi (entro 30 s da ultima ricezione GSM): Test GSM

4. ATTIVARE/DISATTIVARE LA TRASMISSIONE RADIO DELLA CENTRALE

DI FABBRICA LA CENTRALE HA LA TRASMISSIONE RADIO DISATTIVATA!

E' indispensabile attivare la trasmissione della centrale nel caso si utilizzi uno o più di questi dispositivi:

- Sirene radio (SIRRB-NT, SIRRA-NT, VV-ZELA-RA, VV-ZELA-RB)
- Periferiche bi-direzionali (DVTR-RT, DVT-TOUCH, DVT-R-OLED, STIMPIA-9, SINT-13, VOCALIST, LET-PROX-W)

Per abilitare la trasmissione radio della centrale deve essere modificato il **codice TX Radio** (da menu Installatore oppure software). Il codice TX Radio può essere visto come una sorta di "canale" radio.
Le sirene e le periferiche radio si "sintonizzano" automaticamente sul TX Radio dalla centrale al momento dell'apprendimento.
Questo permette di:

- Distinguere le trasmissioni radio di due centrali diverse (vicine) evitando interferenze
- Inviare comandi di più centrali diverse alla stessa sirena o periferica radio

I codici radio che la centrale trasmette sono:

- Inserimenti (Totale, Parziale, Esterno) e Disinserimento
- Allarme e Fine Allarme
- Tamper
- Manutenzione e Fine Manutenzione

4.1. ATTIVARE LA TRASMISSIONE RADIO

- entrare in menu Installatore (vedere paragrafo seguente)
- selezionare la voce "Codice TX Radio"
- inserire un valore qualsiasi diverso da zero (da 001 a 999)
- uscire dal menu Installatore

Nota: se il valore TX Radio viene modificato DOPO aver appreso le sirene radio e le periferiche bidirezionali, queste non potranno più comunicare con la centrale. Sarà necessario cancellare tutte le periferiche ed eseguire di nuovo l'apprendimento.

4.2. DISATTIVARE LA TRASMISSIONE RADIO

- entrare in Menu Installatore (vedere paragrafo seguente)
- selezionare la voce "Codice TX Radio"
- inserire il valore "000" (zero)
- uscire dal Menu Installatore

Nota: la disattivazione della trasmissione radio riduce la quantità di operazioni che la centrale deve eseguire, aumentandone pertanto la reattività

5. ACCEDERE AL MENU INSTALLATORE

5.1. ENTRARE NEL MENU INSTALLATORE

- Eseguire un disinserimento della centrale (anche se già disinserita)
- Aprire la scocca della centrale (attenzione al collegamento filo del coperchio!)
- Mettere **DIP2** su **ON**: la centrale mostra a display la prima voce del Menu Installatore

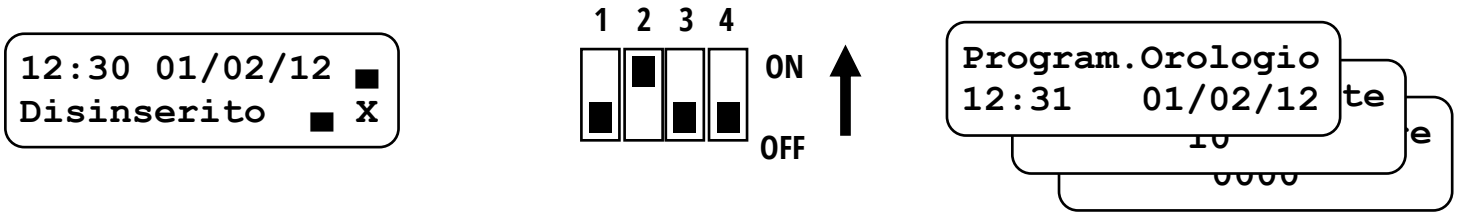

E' possibile variare le impostazioni della centrale tramite i tasti "**X**", "**O**" e "**#**" del pannello frontale:

- Per muoversi in avanti nel menu usare il tasto "**#**" brevemente, per muoversi indietro premere il tasto "**#**" a lungo
- Per modificare i valori usare i tasti "**O**" e "**X**".

MANUTENZIONE

SE È ABILITATA LA TRASMISSIONE RADIO DELLA CENTRALE (CODICE TX RADIO DIVERSO DA 000):
QUANDO DIP2 VIENE POSTO SU ON, LA CENTRALE INVIA UN CODICE RADIO DI "MANUTENZIONE".
SE LA CENTRALE È APPRESA NELLA SIRENA, QUESTA EMETTERÀ UN "BEEP" E LAMPEGGERÀ: ORA È POSSIBILE APRIRE IL COPERCHIO SENZA AVERE ALLARME TAMPER.
QUANDO DIP2 VIENE POSTO SU OFF, LA CENTRALE INVIA UN CODICE RADIO DI "FINE MANUTENZIONE".
LA SIRENA RIATTIVA IL CONTROLLO TAMPER (EMETTERÀ UN "BEEP" E LAMPEGGERÀ).

QUESTI CODICI NON HANNO ALCUN EFFETTO SULLE PERIFERICHE BIDIREZIONALI.

5.2. USCIRE DAL MENU INSTALLATORE

Per uscire dal Menu Installatore, mettere **DIP2** su **OFF** in qualsiasi momento.

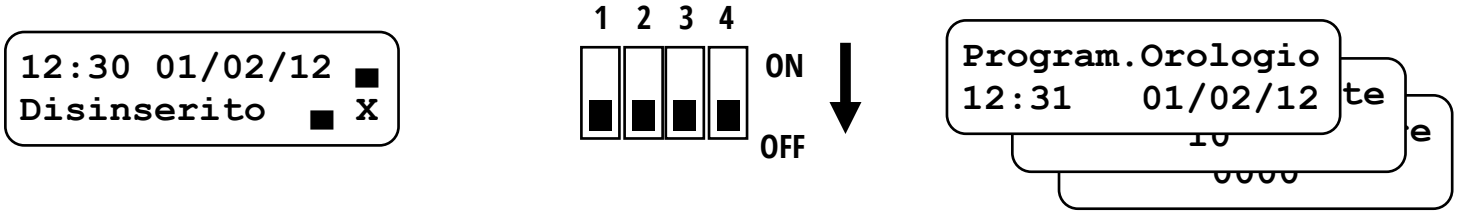

Tutte le modifiche alla programmazione vengono mantenute.

5.3. MENU INSTALLATORE

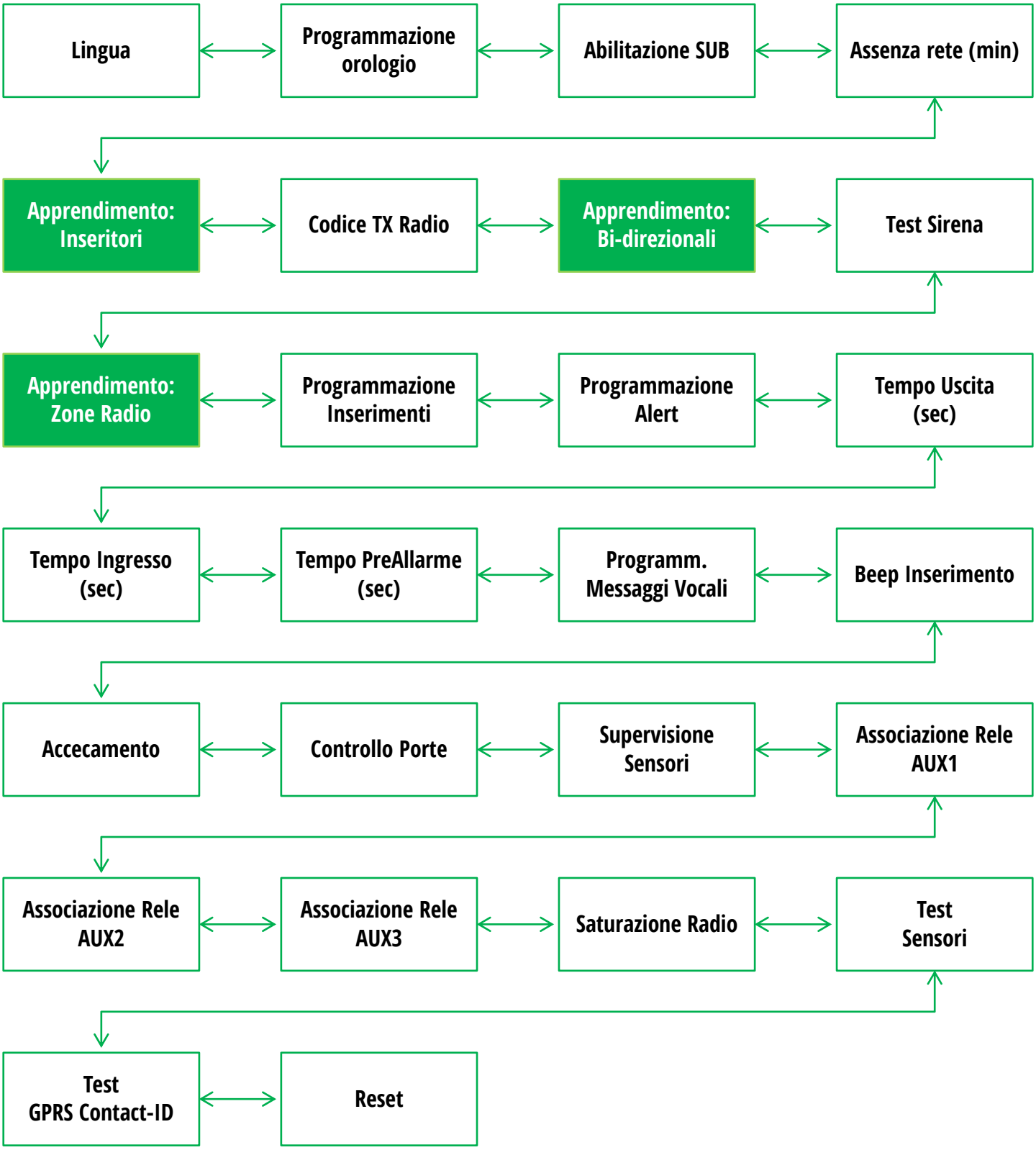

Per andare avanti: premere brevemente il tasto "#"
Per andare indietro: premere a lungo il tasto "#"

6. CANCELLAZIONE TOTALE DELLA MEMORIA

La prima operazione da effettuare è una cancellazione totale della memoria, per ripristinare i parametri di default ed evitare di mantenere eventuali programmazioni di collaudo.

> **QUESTA FUNZIONE EFFETTUA LA CANCELLAZIONE DELLE MEMORIA DELLA CENTRALE, TRANNE I MESSAGGI VOCALI DI ALLARME REGISTRATI**
>
> **DOPO QUESTA OPERAZIONE LA CENTRALE SARA' COMPLETAMENTE "VUOTA" CIOE' SARA' NECESSARIO PROGRAMMARE TUTTI I SENSORI, I TELECOMANDI, LE CHIAVI ED I NUMERI TELEFONICI**

CANCELLAZIONE

- entrare nel "MENU INSTALLATORE" (vedere paragrafo 5)
- scorrere le voci fino a selezionare "Reset Totale"
- procedere come segue:

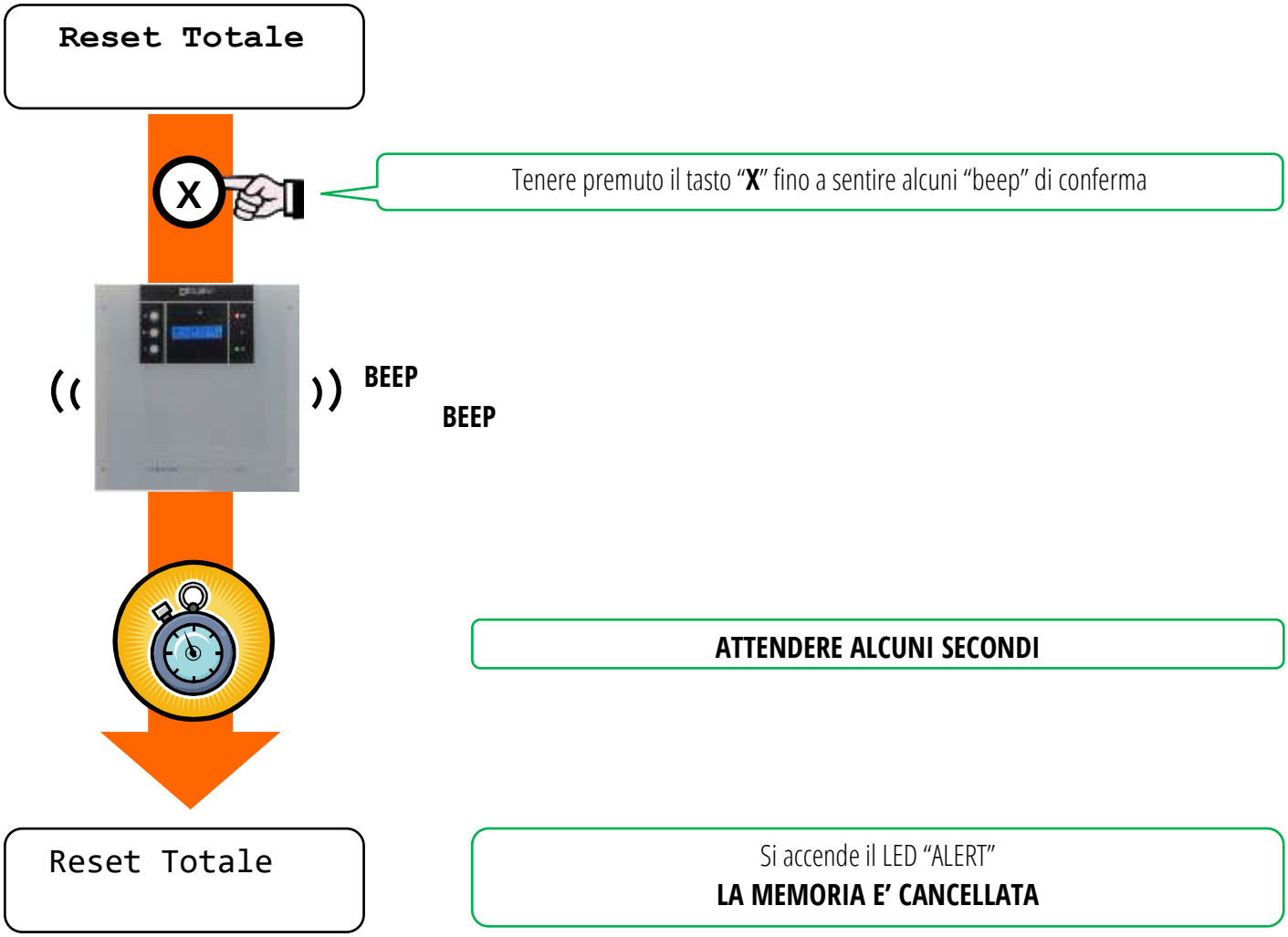

7. MEMORIZZARE GLI ATTIVATORI

Questa funzione serve ad aggiungere nuovi attivatori (telecomandi, tastiere e chiavi transponder) all'impianto.
La centrale ha una memoria massima di 16 inseritori.
Per aggiungere uno o più inseritori, entrare nel "MENU INSTALLATORE" (vedere paragrafo 5) e procedere come segue (procedere allo stesso modo per ogni inseritore da aggiungere):

```
Apprendimento   O
Inseritore 01
```

Ad ogni breve pressione del tasto "O" si passa alla posizione di memoria successiva (da "Inseritore 01" a "Inseritore 16")

```
Apprendimento   X
Inseritore 02
```

La "X" indica che nella posizione selezionata è già stato memorizzato un inseritore.
Lo "0" invece indica una posizione libera.

Una volta selezionata la posizione voluta premere il tasto "X".
Verrà visualizzato il carattere "_".
La centrale è ora pronta ad apprendere il codice dell'inseritore.

```
Apprendimento
Inseritore 02   _
```

Trasmettere <u>SOLAMENTE</u> con l'inseritore che si desidera memorizzare. Può essere un radiocomando, una chiave CHT/CHS o una tastiera

```
Apprendimento   X
Inseritore 02
```

Se la centrale riceve correttamente il segnale dall'inseritore, confermerà la memorizzazione con una "X" al posto di "_"
Se la memorizzazione non è possibile la centrale emette tre "beep" di seguito.

USCITA

Cancellazione di un inseritore

```
Apprendimento   X
Inseritore 02
```

Posizionarsi all'inseritore che si desidera cancellare e premere a lungo (almeno 3 secondi) il tasto "X": quando comparirà il simbolo "0" l'inseritore sarà stato cancellato.

NON È POSSIBILE APPRENDERE LO STESSO INSERITORE IN DUE POSIZIONI DI MEMORIA DIVERSE
E' possibile sovrascrivere celle di memoria occupate (annullando l'inseritore già appreso) semplicemente trasmettendo col nuovo inseritore nella cella già occupata

8. MEMORIZZARE LE ZONE RADIO

Esistono due modi di apprendimento:

- da trasmissione del codice "apprendimento" (codice speciale di tamper)
- da qualsiasi trasmissione radio

La scelta del modo dipende dal sensore/dispositivo da apprendere: verificare per quale modo il sensore/dispositivo è predisposto.

Per aggiungere o modificare sensori radio, entrare in MENU INSTALLATORE e selezionare "Apprendimento Zone Radio":

```
Apprendimento  O
Zona Radio 01  P
```

Selezionare il modo di apprendimento: tenere premuto il tasto "#" per almeno 6 secondi finché – dopo "Apprendimento" – il simbolo "✱" compare (per codice generico) o scompare (per tamper):

- modo "tamper": metodo pre-impostato da fabbrica, simbolo "✱" NON presente
- modo "codice radio generico": simbolo "✱" presente

La centrale riconosce il tipo di sensore e lo assegna automaticamente al tipo di inserimento corretto (es.: CTSR e DIRRVE a PARZIALE; DIRRV a TOTALE). E' possibile modificare questa assegnazione.

NON È POSSIBILE APPRENDERE LO STESSO SENSORE IN DUE POSIZIONI DI MEMORIA DIVERSE!

E' possibile sovrascrivere posizioni di memoria già occupate (annullando il sensore già appreso), semplicemente apprendendo il nuovo sensore nella posizione già occupata.

Si consiglia di eseguire gli apprendimenti al banco, prima di eseguire il montaggio.

Durante la memorizzazione di un sensore, togliere alimentazione o evitare rilevazioni degli altri sensori radio: la trasmissione contemporanea di due o più sensori può rendere più difficoltosa l'operazione.

8.1. APPRENDIMENTO PER TAMPER

E' IL MODO DI APPRENDIMENTO PREDEFINITO IN FABBRICA

Per apprendere è necessario agire sullo switch di tamper del dispositivo.

```
Apprendimento  O
Zona Radio 01  P
```

Ad ogni breve pressione del tasto "O" si passa alla posizione di memoria successiva (da "Zona Radio 01" a "Zona Radio 60")

```
Apprendimento  O
Zona Radio 02  P
```

"X" = posizione di memoria già occupata da un sensore
"0" = posizione di memoria libera

"P" = il sensore è di tipo perimetrale
"T" = il sensore è di tipo volumetrico (PIR)

Una volta posizionati sulla zona voluta:
Premere brevemente il tasto "X" > Verrà visualizzato il simbolo "_": la centrale è ora pronta ad apprendere il codice di un sensore
Premere a lungo il tasto "X" > Cancella il sensore corrente

```
Apprendimento  _
Zona Radio 02  P
```

Agire sullo switch del tamper del sensore

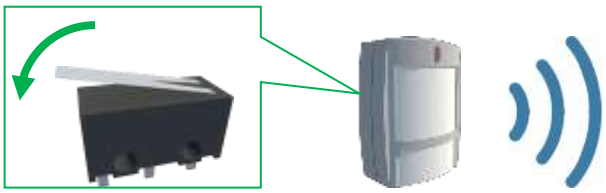

```
Apprendimento  X
Zona Radio 02  P
```

Se la centrale riceve correttamente il segnale dal sensore, confermerà la memorizzazione con una "X" al posto di "_"
Se la memorizzazione non è possibile la centrale emette tre "beep".

8.2. APPRENDIMENTO PER RILEVAZIONE

Questa modalità permette di apprendere i sensori quando essi trasmettono dopo una rilevazione.
Ora è possibile apprendere i sensori facendoli rilevare:

```
Apprendimento *O
Zona Radio 01  P
```

Ad ogni breve pressione del tasto "O" si passa alla posizione di memoria successiva (da "Zona Radio 01" a "Zona Radio 60")

```
Apprendimento *O
Zona Radio 02  P
```

"X" = posizione di memoria già occupata da un sensore
"0" = posizione di memoria libera

"P" = il sensore è di tipo perimetrale
"T" = il sensore è di tipo volumetrico (PIR)

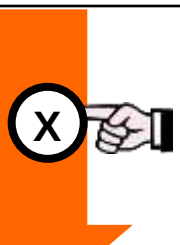

Una volta posizionati sulla zona voluta:
Premere brevemente il tasto "X" > Verrà visualizzato il carattere "_": la centrale è ora pronta ad apprendere il codice di un sensore
Premere a lungo il tasto "X" > Cancella il sensore corrente

```
Apprendimento *_
Zona Radio 02  P
```

Provocare una rilevazione <u>SOLAMENTE</u> da parte del sensore da memorizzare, in modo che trasmetta il proprio codice alla centrale:

```
Apprendimento *X
Zona Radio 02  P
```

Se la centrale riceve correttamente il segnale dal sensore, confermerà la memorizzazione con una "X" al posto di "_"
Se la memorizzazione non è possibile la centrale emette tre "beep".

8.3. ALERT VOCALE DELLE ZONE RADIO 1 ÷ 30

Le zone radio da 1 a 30 sono associate ad altrettanti messaggi vocali (Alert Vocale).
Questi messaggi vocali vengono riprodotti se:

- La funzione Alert della centrale è abilitata
- La centrale è disinserita
- Una (o più) delle zone 1 ÷ 30 è abilitata all'Alert Vocale
- La zona abilitata rileva

Per la modifica dei messaggi vocali vedere il paragrafo "Modifica dei messaggi vocali" in Menu Installatore

9. PERIFERICHE BIDIREZIONALI

PER UTILIZZARE QUESTA FUNZIONE È INDISPENSABILE ABILITARE LA TRASMISSIONE RADIO DELLA CENTRALE (CODICE TX RADIO DIVERSO DA 000)

LE PERIFERICHE BIDIREZIONALI COMPATIBILI CON LA FUNZIONE DI AUTO-APPRENDIMENTO QUI DESCRITTA SONO ESCLUSIVAMENTE QUELLE DI VERSIONE 4.30 O SUPERIORE.
VERSIONI PRECEDENTI DI PERIFERICHE NON SONO COMPATIBILI CON QUESTA FUNZIONE.
VERIFICARE CHE LE PERIFERICHE BIDIREZIONALI UTILIZZATE SIANO COMPATIBILI CON LA FUNZIONE DI AUTO APPRENDIMENTO, IN CASO CONTRARIO SEGUIRE LE PROCEDURE DI APPRENDIMENTO NELLE ZONE RADIO DELLA CENTRALE E QUELLE DI APPRENDIMENTO DELLA CENTRALE NEL DISPOSITIVO DESCRITTE NEI RISPETTIVI MANUALI.

Gli accessori radio bidirezionali supportati sono:

Stato impianto: STIMPIA-9	Sirene radio: SIRRA, SIRRB-NT, W-ZELA-RB, W-ZELA-RA
Tastiere radio: DVTR-RT, DVT-Touch, DVT-R-OLED	Lettori radio di chiavi elettroniche: LET-PROX-W

9.1. AGGIUNGERE UN VISUALIZZATORE RADIO DI STATO IMPIANTO (STIMPIA-9)

1. Centrale: entrare in Menu Installatore e selezionare la voce “Apprendimento Bi-direzionali” , scegliere una posizione di memoria vuota (tasto “**O**”)
2. Visualizzatore: aprire il jumper **JP1** ed alimentare il visualizzatore che emette un “beep” e inizia a far lampeggiare i LED ROSSO e VERDE
3. Centrale: premere entro 30 secondi il tasto “**X**”
   La centrale e il visualizzatore apprenderanno i rispettivi codici radio (il visualizzatore accende fissi i LED ROSSO e VERDE)
4. Se tutto va a buon fine: sul display della centrale appare “Apprend. OK”, il visualizzatore emette 3 serie di 2 “beep”
5. In caso di errori ripetere la procedura

9.2. AGGIUNGERE LE TASTIERE RADIO (DVTR-RT, DVT-TOUCH)

1. Centrale: entrare in Menu Installatore e selezionare la voce “Apprendimento Bi-direzionali”, scegliere una posizione di memoria vuota (tasto “**O**”)
2. Tastiera: inserire le batterie ed attendere che i LED BLU e VERDE inizino a lampeggiare contemporaneamente
3. Centrale: premere entro 30 secondi il tasto “**X**”
   La centrale e la tastiera apprenderanno i rispettivi codici radio
4. Se tutto va a buon fine: sul display della centrale appare “Apprend. OK”, la tastiera emette 3 serie di 2 “beep”
5. In caso di errori ripetere la procedura

Per la memorizzazione dei codici utente, seguire le procedure di “apprendimento inseritori”

9.3. AGGIUNGERE UNA SIRENA RADIO (SIRRB-NT, SIRR-AC)

1. Centrale: entrare in Menu Installatore e selezionare la voce "Apprendimento Bi-direzionali", scegliere una posizione di memoria vuota (tasto "**O**")
2. Sirena:
   - aprire i jumper **JP3** (PROGRAMMAZIONE) e **JP5** (TAMPER) ed alimentare la sirena
   - chiudere il jumper **JP3**: la sirena emette un "beep" lungo ed accende il lampeggiatore
3. Centrale: premere entro 30 secondi il tasto "**X**"
   La centrale e la sirena apprenderanno i rispettivi codici radio
4. Se tutto va a buon fine: sul display della centrale appare "Apprend. OK". La sirena emette alcuni "beep" ed inizia a lampeggiare con cadenza di circa 1 secondo
5. Sirena: aprire il jumper **JP3**: la sirena emette un "beep" e spegne il lampeggiatore. Chiudere la scocca della sirena

NOTA: LA SIRENA NON È ATTIVA FINO A QUANDO SI ESCE DAL MENU INSTALLATORE LA SIRENA CONFERMA L'ATTIVAZIONE (ALL'USCITA DAL MENU) EMETTENDO UNA SERIE DI "BEEP" VELOCI E ACCENDENDO IL LAMPEGGIATORE PER 2 SECONDI

6. In caso di errori ripetere la procedura

9.4. AGGIUNGERE UNA SIRENA RADIO (VV-ZELA-RA, VV-ZELA-RB)

1. **Centrale**: entrare nel Menu Installatore:
   - selezionare la voce "Codice TX" ed impostare un codice diverso da "000" (zero-zero-zero)
   - selezionare la voce "Apprendimento Bi-direzionali", scegliere una posizione di memoria vuota (indicata con il simbolo "**O**").
2. **Sirena**: mettere **DIP1** su **ON**: la sirena emette un "BEEP" lungo ed accende il lampeggiatore
3. **Centrale**: premere - entro 30 secondi - il tasto di avvio della procedura ("**X**" oppure "✓").
   La centrale e la sirena apprenderanno i rispettivi codici radio (l'operazione è automatica).
4. Se tutto va a buon fine: sul display della centrale appare "Apprend. OK". La sirena emette alcuni "BEEP", lampeggia alcune volte poi accende fissi i LED.
5. **Sirena**: mettere **DIP1** su **OFF**: la sirena emette un "BEEP" e spegne il lampeggiatore. Chiudere la scocca della sirena.

NOTA: LA SIRENA NON È ATTIVA FINO A QUANDO SI ESCE DAL MENU INSTALLATORE LA SIRENA CONFERMA L'ATTIVAZIONE (ALL'USCITA DAL MENU) EMETTENDO UNA SERIE DI "BEEP" VELOCI E ACCENDENDO IL LAMPEGGIATORE PER 2 SECONDI

6. In caso di errori ripetere la procedura

9.5. AGGIUNGERE UNA TASTIERA RADIO (DVT-R-OLED)

1. Centrale: entrare in Menu Installatore e selezionare la voce “Apprendimento Bi-direzionali”, scegliere una posizione di memoria vuota (tasto “**O**”) e premere “**X**”
2. Tastiera: entrare nel menu Installatore, selezionare la voce “Bidirezionale” e premere "✓" per avviare l’operazione di abbinamento
   La tastiera e la centrale dialogheranno via radio memorizzando a vicenda i rispettivi codici radio.
3. Se tutto va a buon fine la tastiera e la centrale indicheranno “Apprendimento OK”
4. In caso di errori ripetere la procedura

Per la memorizzazione degli utenti, seguire le procedure di “apprendimento inseritori”

9.6. AGGIUNGERE UN LETTORE RADIO DI CHIAVI ELETTRONICHE (LET-PROX-W)

1. Centrale: entrare in Menu Installatore e selezionare la voce “Apprendimento Bi-direzionali”, scegliere una posizione di memoria vuota (tasto “**O**”)
2. Lettore:
   - mettere **DIP1** su ON
   - tutti i LED iniziano a lampeggiare
   - passare una chiave elettronica sul lettore: il lettore emette un “beep” lungo
     Nota: in questa fase la chiave utilizzata serve unicamente all’apprendimento del lettore in centrale, non verrà memorizzata nel lettore
   - mettere **DIP1** su OFF, i LED VERDE e BLU iniziano a lampeggiare
3. Centrale: premere entro 30 secondi il tasto “**X**”
   La centrale e la tastiera apprenderanno i rispettivi codici radio
4. Se tutto va a buon fine: sul display della centrale appare “Apprend. OK”, il lettore emette 3 serie di 2 “beep”
5. In caso di errori ripetere la procedura

Per la memorizzazione delle chiavi, seguire le procedure di “apprendimento inseritori”

9.7. CANCELLARE UNA PERIFERICA BIDIREZIONALE

1. Entrare in Menu Installatore e selezionare la voce “Apprendimento Bi-direzionali”
2. Selezionare la periferica da cancellare con il tasto “**O**”
3. Tenere premuto il tasto “**X**” fino a sentire un “beep” (almeno 5 secondi)
4. Sul display la “X” viene sostituita con uno “0” ad indicare che la periferica è stata cancellata

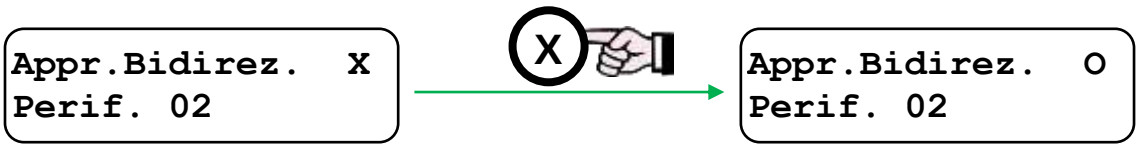

10. TEST CENTRALE

Per entrare nel "Test Centrale":

1. Disinserire la centrale (anche se già disinserita)
2. Tenere premuto il tasto "**#**" finché appare "Test Centrale" sul display

Questo test serve a verificare se gli attivatori e le zone radio e filo comunicano correttamente con la centrale.
Ogni volta che la centrale riceve il segnale radio di un dispositivo appreso, mostra a display il nome della periferica/zona ed emette un "beep".

Per uscire dal "Test Centrale" tenere premuto il tasto "**#**" oppure attendere che la centrale esca da sola (circa 2 minuti).

10.1. STRUMENTO "LIVELLO DEL SEGNALE RADIO"

E' possibile attivare lo strumento "Livello di segnale radio" per visualizzare graficamente la quantità di segnale radio proveniente dagli accessori radio. Questo strumento è utile per capire se il segnale che arriva alla centrale è forte o debole. Per attivarlo:

- in qualsiasi momento (sistema inserito/disinserito e no memoria allarmi presente) premere brevemente il tasto "**0**"
- all'interno del "Test Centrale" premere il pulsante "**X**".

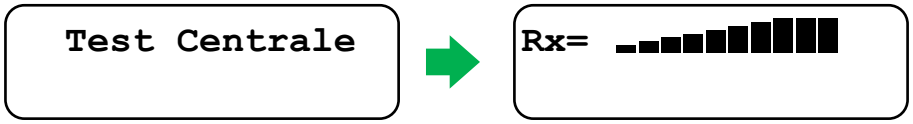

11. PROGRAMMAZIONE USCITE RELE (AUX1, AUX2, AUX3)

E' possibile associare le uscite relè **AUX1**, **AUX2** e **AUX3** a diversi eventi che possono occorrere in centrale: l'uscita verrà commutata quando avviene l'evento associato.

Evento	Descrizione
ON/OFF	L'uscita **AUX** è attivata/disattivata tramite comando SMS I comandi SMS associati sono *****: **xxxx#out onttt**, **xxxx#out on**, **xxxx#out off**
TEMPERATURA	Funzione attivabile solo se presente la sonda (opzionale): la centrale utilizza l'uscita **AUX** come comando per il sistema di termoregolazione, in base alla temperatura rilevata e desiderata. I comandi SMS associati sono *****: **xxxx#temp onTT**, **xxxx#temp off**
RING	L'uscita **AUX** viene attivata per 2 secondi quando la centrale riceve una chiamata telefonica da numero telefonico in memoria. ⚠ **Quando il relè AUX è impostato come RING, la chiamata alla centrale viene utilizzata per azionare il relè e quindi il MENU VOCALE viene DISATTIVATO!**
GSM JAM	Nel caso in cui il modem GSM rileva un tentativo di accecamento GSM (JAMMING), l'uscita AUX commuta. Utile per collegare sistemi di segnalazione alternativi (es.: PSTN, ponti radio, ...).
ANOMALIA GSM	L'uscita AUX commuta se: assenza segnale GSM, SIM guasta o mancato collegamento con il gestore. L'uscita commuta dopo circa 10 minuti. L'uscita torna a riposo dopo 10 secondi dal rientro del problema.

ALLARME SILENZIOSO	L'uscita **AUX** viene attivata in corrispondenza di evento di Allarme Silenzioso.
TC	L'uscita **AUX** viene attivata quando la centrale è inserita (Totale o Parziale), torna a riposo se disinserita (commuta immediatamente ignorando il tempo di uscita). 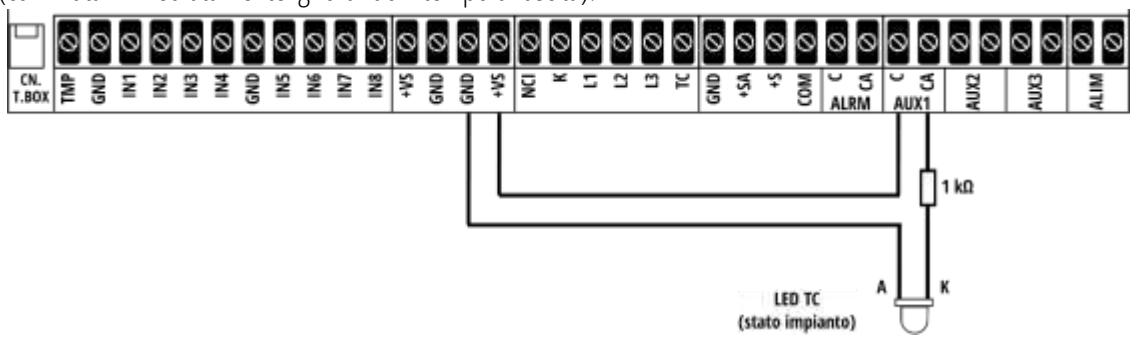 Esempio di collegamento segnalazione TC con LED
TECNOLOGICO	Ad ogni rilevazione di un sensore tecnologico (attivo 24h/24, indipendentemente se la centrale è inserita o meno), l'uscita **AUX** commuta. E' possibile quindi collegare ad esempio un sistema di segnalazione addizionale oppure un attuatore.
PREALLARME	Quando inizia l'evento di pre-allarme, l'uscita AUX commuta (per tutta la durata del Tempo di Pre-allarme).
ALERT	Ad ogni segnalazione Alert, l'uscita AUX commuta.
TEMPO INGRESSO	L'uscita AUX viene attivata per tutto il tempo di Ingresso
TEMPO USCITA	L'uscita AUX viene attivata per tutto il tempo di Uscita
INS. TOTALE	L'uscita AUX viene attivata quando la centrale è inserita in modo TOTALE. Torna a riposo al disinserimento.
INS. PARZIALE	L'uscita AUX viene attivata quando la centrale è inserita in modo PARZIALE. Torna a riposo al disinserimento.
INS. ESTERNO	L'uscita AUX viene attivata quando la centrale è inserita in modo ESTERNO. Torna a riposo al disinserimento.
TAMPER	L'uscita AUX viene attivata in caso di allarme TAMPER
PANICO	L'uscita AUX viene attivata in corrispondenza di evento di PANICO
ASSENZA RETE	L'uscita AUX viene attivata durante la segnalazione di Assenza Rete.
BATTERIA BASSA	L'uscita AUX viene attivata quando la batteria della centrale scende sotto la soglia minima.
ACCECAMENTO RADIO	L'uscita AUX viene attivata in corrispondenza della rilevazione di un tentativo di accecamento radio
SEGNALAZIONE PORTE APERTE	L'uscita AUX viene attivata in corrispondenza della segnalazione di "porte aperte" (al momento dell'inserimento, se la centrale trova "porte aperte" avvisa l'utente).
PORTE APERTE	L'uscita AUX viene attivata quando – a centrale disinserita – una o più zone sono aperte. Questa segnalazione corrisponde all'accensione del LED GIALLO L2 per la medesima segnalazione.
SUONERIA ESTERNI	L'uscita AUX viene attivata in corrispondenza di: a) suoneria esterni b) suoneria 24 h
TELECOMANDO 16	L'attivatore memorizzato in posizione 16, quando attivato, attiva l'uscita AUX. L'attivatore non potrà essere utilizzato per inserire/disinserire la centrale.
DOPPIO ALLARME	Se una zona esterna rileva (con o senza suoneria/sirena) ed entro 2 minuti rileva un'altra zona esterna, l'uscita AUX viene attivata
SIRENA: SOLO TOTALE	L'uscita AUX viene attivata solo se la centrale è inserita in modo Totale e avviene una rilevazione dalle zone Totali o Parziali (non dalle zone Esterne). Uscita dedicata per utilizzo - ad esempio - di dispositivi di emissione gas.
SIRENA: ESTERNO	Solo se la centrale è inserita (qualsiasi inserimento). L'uscita AUX viene attivata se una zona Esterna rileva, indipendentemente se la zone è impostata come suoneria o sirena.

***** Per i dettagli sui comandi SMS vedere MANUALE UTENTE

La programmazione delle uscite relè può essere fatta da Menu Installatore oppure via software.
E' indispensabile collegare una scheda relè all'uscita AUX nel caso in cui sia necessario pilotare un carico che superi i valori limite delle uscite.

12. FUNZIONI (MENU INSTALLATORE)

12.1. LINGUA

```
Selezione Lingua
     Italiano
```

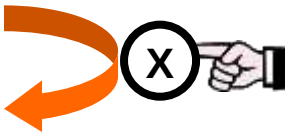

Ogni pressione cambia la lingua della centrale: ITALIANO, ENGLISH, FRANCAIS, ESPANOL

12.2. PROGRAMMAZIONE OROLOGIO

```
Program.Orologio
10:20    01/02/12
```

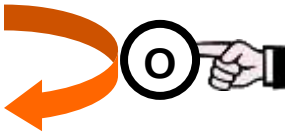

Ogni pressione corrisponde all'aumento del valore di una unità

```
10:20    01/02/12
```

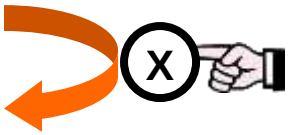

Ad ogni pressione seleziona: ORE, MINUTI, GIORNO, MESE, ANNO

12.3. ABILITAZIONE SUB

```
Abilitazione SUB
     SI/NO
```

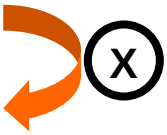

Abilita/disabilita il sensore ambientale SUB.
Opzione non valida per tutti i modelli di centrale.

12.4. MINUTI ASSENZA RETE

Tempo in minuti che deve trascorrere in assenza di rete elettrica prima che la centrale dia la segnalazione di "Assenza Rete".

```
Min.Assenza Rete
       10
```

Minuti di assenza Rete
Premere 1 volta per far partire il conteggio da zero.
Premere di nuovo per fermare il conteggio al valore desiderato.

12.5. APPRENDIMENTO INSERITORI

```
Apprendimento  O
Inseritore 01
```

Apprendimento Inseritori
Vedere paragrafo "APPRENDIMENTO INSERITORI"

12.6. CODICE TX RADIO

Abilita e disabilita la trasmissione radio della centrale.

```
Codice TX Radio
      000
```

SE IL CODICE È "000" LA TRASMISSIONE RADIO È SPENTA

```
Codice TX Radio
      201
```

X

O

Per abilitare la trasmissione radio, inserire un numero diverso da "000":

- Usare il tasto "**O**" per modificare il valore della cifra
- Usare il tasto "**X**" per spostarsi alla cifra successiva da modificare

12.7. APPRENDIMENTO PERIFERICHE BI-DIREZIONALI

```
Apprendimento   X
Bi-Direz.   01
```

APPRENDIMENTO PERIFERICHE BI-DIREZIONALI

Vedere paragrafo "PERIFERICHE BIDIREZIONALI"

12.8. TEST SIRENA RADIO

Per verificare la qualità della comunicazione radio tra sirena e centrale.

```
Test Sirena
```

X

Viene simulato un allarme: alla sirena sono inviati il codice radio di allarme e dopo 3 secondi il codice radio di disinserimento.
Se la comunicazione è corretta la sirena suonerà per 3 secondi.

```
Test Sirena
```

O

Viene richiesto alla sirena l'invio del proprio codice tamper. La sirena risponde con un lampeggio luminoso ed invia il codice richiesto.
Se il codice è già stato appreso la centrale emetterà alcuni "beep" (conferma del corretto apprendimento).
Se il codice non è stato memorizzato non viene emesso "beep".

12.9. APPRENDIMENTO ZONE RADIO

```
Apprendimento   X
Zona Radio 01   P
```

APPRENDIMENTO SENSORI

Vedere paragrafo "APPRENDIMENTO SENSORI"

12.10. PROGRAMMAZIONE INSERIMENTO

Programmazione del tipo di inserimento e di attivazione di ciascun sensore:

```
Progr.Inserim.  R
Zona Filo 01    P
```

O

Ad ogni pressione si sposta sul sensore successivo (Z. Filo e Z. Radio)

```
Progr.Inserim.  I
Zona Radio 01   P
```

X

Pressione breve modifica lo stato:

R = sensore con ritardo di ingresso

I = sensore con allarme istantaneo

D = sensore disabilitato

Pressione lunga modifica inserimento:

T = Totale

P = Parziale

12.11. PROGRAMMAZIONE ALERT

```
Progr. Alert    D
Zona Filo 01    P
```

PROGRAMMAZIONE AVVISO SONORO ALERT

(Vedere MANUALE UTENTE)

12.12. SECONDI TEMPO DI USCITA

```
Sec.Tempo Uscita
       10
```

X

Tempo di Uscita in secondi

Premere 1 volta per far partire il conteggio da zero.

Premere di nuovo per fermare il conteggio al valore desiderato.

12.13. SECONDI TEMPO DI INGRESSO

```
Sec.Tempo Ingr.
       10
```

X

Tempo di Ingresso in secondi

Premere 1 volta per far partire il conteggio da zero.

Premere di nuovo per fermare il conteggio al valore desiderato.

12.14. SECONDI DI PREALLARME

```
Sec. Preallarme
       00
```

X

Tempo di Preallarme in secondi

Premere 1 volta per far partire il conteggio da zero.

Premere di nuovo per fermare il conteggio al valore desiderato.

12.15. PROGRAMMAZIONE MESSAGGI VOCALI

Permette la registrazione e l'ascolto dei messaggi vocali utilizzati dal combinatore GSM in caso di: allarme, panico, allarme silenzioso (vedere il MANUALE UTENTE per maggiori dettagli).

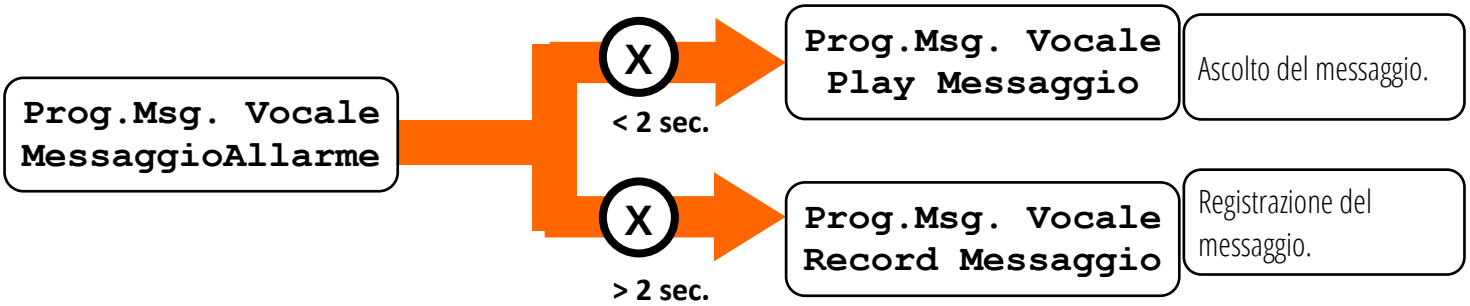

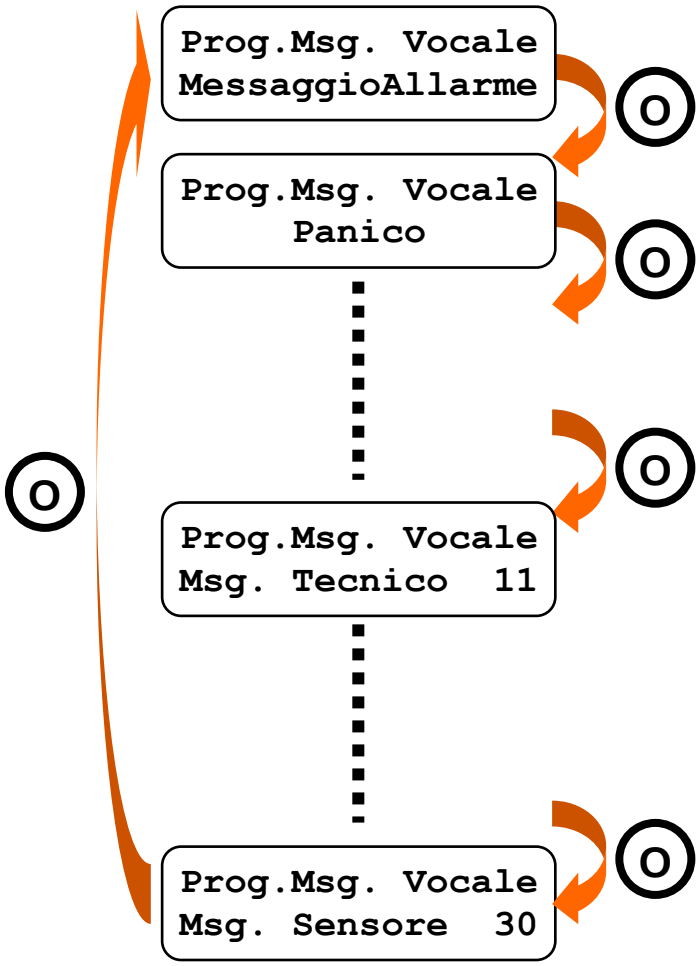

Programmazione Messaggi Vocali

Selezionare con il tasto "**O**" il tipo di messaggio vocale da ascoltare o modificare.

Premere brevemente il tasto "**X**" per ascoltare la registrazione ("play messaggio").

Premere per qualche secondo il tasto "**X**" per registrare il messaggio ("record messaggio", max 12 secondi); è possibile fermare la registrazione premendo brevemente il tasto "**#**".

Elenco messaggi:

- Allarme
- Allarme silenzioso
- Panico
- Disinserimento Anti-coercizione
- Disinserito
- Inserito Totale
- Inserito Parziale
- Inserito Esterno
- Messaggio Tecnico 01
- ...
- Messaggio Tecnico 11
- Messaggio Sensore 01 (Alert vocale)
- ...
- Messaggio Sensore 30 (Alert vocale)

12.16. BEEP INSERIMENTO / DISINSERIMENTO

"Beep" di attivazione/disattivazione

Premere il tasto "X" per attivare (ON) o disattivare (OFF) la segnalazione acustica all'inserimento o disinserimento.

12.17. ACCECAMENTO

Imposta il livello di controllo sull'accecamento radio.

Antiaccecamento Radio (livello 0, ... livello 4)
Il livello "0" indica accecamento spento.
Vedere il paragrafo dedicato (20)

12.18. CONTROLLO PORTE

CONTROLLO PORTE (SI/NO)
La centrale esegue un controllo sulle zone per verificare eventuali "porte aperte" nel momento dell'attivazione e segnala situazioni anomale.
La segnalazione ha durata di circa 10 s.

12.19. SUPERVISIONE SENSORI

Supervisione Sensori (Si/No)
La centrale controlla ogni ora che tutti i sensori memorizzati siano ancora in funzione. Se un sensore non risponde per 3 volte consecutive nell'arco di 12h, la centrale segnala "Supervisione Mancata"

12.20. ASSOCIAZIONE RELÈ AUX (AUX1, AUX2, AUX3)

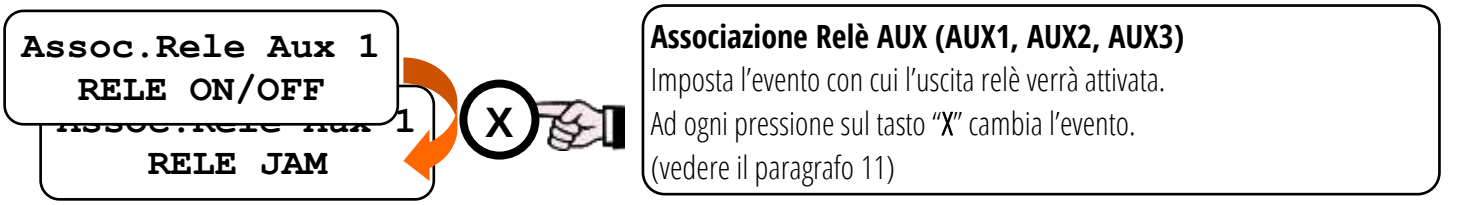

Associazione Relè AUX (AUX1, AUX2, AUX3)
Imposta l'evento con cui l'uscita relè verrà attivata.
Ad ogni pressione sul tasto "X" cambia l'evento.
(vedere il paragrafo 11)

12.21. SATURAZIONE RADIO

Test Saturazione Radio
Premere "X" per attivare/disattivare la modalità Test Saturazione Radio (vedere paragrafo 19).

12.22. TEST SENSORI

Test Sensori

Premendo brevemente il tasto "**X**" verrà attivata la modalità di test dei sensori radio appresi.
Viene presentato il numero di sensori attualmente memorizzato ed il loro nome.
Man mano che i sensori verranno attivati la centrale emetterà un suono, mostrerà il nome del sensore attivato e scalerà il numero rimanente di sensori da testare.
Il test ha esito positivo quando il display segnalerà "Numero Sensori 00".

12.23. TEST GPRS CONTACT ID

Prima di attivare il test GPRS Contact ID è necessario programmare correttamente i parametri della configurazione Contact ID (solo tramite software ComCE603 v4.0 o superiore, vedere il manuale Software). In caso contrario il test GPRS si blocca: premere "**X**" per interrompere ed uscire.

Test GPRS Con.ID

Premendo brevemente il tasto "**X**" verrà attivata la modalità di test del modem GSM a bordo
Premere il tasto "**#**" per avanzare nelle fasi di test:

- Test funzionamento modem (Modem OK / NON OK)
- Operatore (nome operatore)
- Segnale modem (barra grafica quantità campo GSM)
- Richiesta test GPRS (scegliere SI/NO col tasto "**X**")
    - SI: test comunicazione GPRS
    - NO: fine test GPRS

12.24. RESET TOTALE

RESET TOTALE

RESET
Vedere paragrafo 6, "CANCELLAZIONE TOTALE DELLA MEMORIA"

13. COMBINATORE GSM

La centrale può memorizzare fino ad 8 numeri telefonici a cui inviare segnalazioni tramite chiamata vocale e/o messaggi SMS.

13.1. PROGRAMMAZIONE DI FABBRICA

Tutti i numeri sono programmati in fabbrica con una associazione standard di avvisi da inviare. E' possibile modificare questa programmazione tramite software.
Memorizzare i numeri telefonici nelle posizioni corrispondenti al tipo di avviso che si desidera ricevere seguendo lo schema seguente.

	Tel. 1 *	Tel. 2 **	Tel. 3 **	Tel. 4 **	Tel. 5 ***	Tel. 6 ***	Tel. 7 ***	Tel. 8 ***
SMS								
Stato Inserimento	●							
Allarme	●	●	●	●				
Panico	●	●	●	●				
Allarme Silenzioso	●	●	●	●				
Supervisione	●	●	●	●				
Stato Alimentazione	●	●	●	●				
Stato Batteria	●	●	●	●				
CHIAMATA VOCALE								
Allarme	●	●	●	●	●	●	●	●
Panico	●	●	●	●				
Allarme Silenzioso	●	●	●	●				

***** La posizione di memoria numero 1 è speciale e può contenere solamente un numero mobile (la scadenza SIM viene inviata solo a questo numero).

****** Programmare in queste posizioni solo numeri di cellulare.

******* Programmare in queste posizioni numeri di rete fissa, di emergenza e cellulare

IN CASO DI ALLARME VENGONO PRIMA INVIATI TUTTI GLI SMS POI EFFETTUATE TUTTE LE CHIAMATE

DURANTE L'INVIO DEGLI SMS LA CENTRALE VISUALIZZA SUL DISPLAY:

```
INVIO EVENTO
```

SMS

- Stato inserimento: ad ogni inserimento/disinserimento viene inviato un SMS contenente il nuovo stato di attivazione e chi ha operato.
- Allarme: segnalazione di allarme in corso.
- Panico: avviso di evento PANICO.
- Allarme Silenzioso: avviso di evento ALLARME SILENZIOSO.
- Supervisione: informazione di corretto funzionamento del modem interno (di fabbrica l'avviso ha cadenza mensile).
- Stato Alimentazione: segnalazione di mancanza/ripristino della rete elettrica e stato batteria.

CHIAMATA VOCE

- Chiamata vocale: avviso in caso di eventi di allarme, panico o allarme silenzioso.

> **DURANTE LA CHIAMATA VOCALE DI ALLARME, E' POSSIBILE BLOCCARE LA CHIAMATA IN CORSO SEMPLICEMENTE DIGITANDO SULLA TASTIERA DEL TELEFONO IL CODICE "0#" (ZERO + #).**

> **DURANTE LA CHIAMATA VOCALE DI ALLARME, E' POSSIBILE AZZERARE LA CODA DI SMS E CHIAMATE (LA CENTRALE RIMANE INSERITA) SEMPLICEMENTE DIGITANDO SULLA TASTIERA DEL TELEFONO IL CODICE "xxxx#" (CODICE REMOTO + #). GLI EVENTI ALLARME SILENZIOSO E PANICO NON VENGONO BLOCCATI.**

> **DURANTE LA CHIAMATA VOCALE DI ALLARME, E' POSSIBILE FAR SMETTERE LA SUONATA DELLE SIRENE E AZZERARE LA CODA DI SMS E CHIAMATE (LA CENTRALE RIMANE INSERITA) SEMPLICEMENTE DIGITANDO SULLA TASTIERA DEL TELEFONO IL CODICE "1#" (UNO + #).**

13.2. CODICE REMOTO

Il CODICE REMOTO è un codice di sicurezza da inserire nei comandi SMS e per accedere al Menu Vocale.
La centrale ignora qualsiasi comando con Codice Remoto errato.
Di fabbrica è:

0 0 0 0 (*quattro zeri*)

ed è modificabile dall'utente e dall'installatore.

> **PER MOTIVI DI SICUREZZA SI RACCOMANDA DI PERSONALIZZARE SEMPRE IL CODICE REMOTO DI FABBRICA!**

13.3. COMANDI SMS

La centrale – se dotata di SIM attiva – è sempre predisposta alla ricezione di comandi SMS.

> **OGNI COMANDO SMS DEVE INIZIARE CON IL CODICE COMBINATORE (INDICATO DI SEGUITO CON "XXXX")**

> **LA CENTRALE ACCETTA COMANDI SMS DA QUALSIASI NUMERO DI TELEFONO**

> **I COMANDI SMS CONTENGONO DEGLI SPAZI AL LORO INTERNO CHE DEVONO ESSERE INSERITI COME INDICATO!**

Comando	Funzione
`xxxx#date ddmmyy`	Modifica la data della centrale. Il formato da inserire è: **dd** = giorno **mm** = mese **yy** = anno
`xxxx#time hhmm`	Modifica l'ora della centrale. Il formato da inserire è: **hh** = ora **mm** = minuti
`xxxx#alerton`	Abilita la funzione Alert
`xxxx#alertoff`	Disabilita la funzione Alert
`xxxx#out Nonttt`	Attiva il relè AUX-**N** (**N** = 1, 2 o 3) per **ttt** secondi (da 001 a 999)

xxxx#out Non	Attiva il relè AUX-N	
xxxx#out Noff	Spegne il relè AUX-N	
xxxx#temp NonTT	Accende il relè AUX-N per termoregolazione a TT gradi, per 24 ore	
xxxx#temp Noff	Disattiva il relè AUX-N per termoregolazione	
xxxx#instot	Inserimento totale	La centrale risponde con un SMS di conferma dell'inserimento remoto, con indicazione delle eventuali porte aperte
xxxx#inspar	Inserimento parziale	
xxxx#insext	Inserimento esterno	
xxxx#disins	Disinserimento	
xxxx#stop	Stop chiamate: ferma tutte le chiamate in corso	
xxxx#status	Restituisce stato inserimento centrale e stato delle uscite	
xxxx#signal	Restituisce il livello del segnale GSM modem	
xxxx#listen	Ascolto ambientale fino a 5 minuti	
xxxx#config	Restituisce configurazione num. telefoni attuale	
xxxx#cre c xxxx#cre t yyyyyyyyyyy xxxx#cre s yyyyyyyyyyy testo xxxx#cre f yyyyyyyyyyy	Imposta il tipo di richiesta credito della SIM installata. I parametri sono: yyyyyyyyyyy = numero di riferimento dell'operatore c = contratto (nessuna richiesta credito) t = richiesta con chiamata, risposta con SMS s = richiesta con SMS, risposta con SMS testo = testo SMS f = richiesta con chiamata, risposta con messaggio flash	
xxxx#riccre	Richiesta credito SIM: la centrale risponde con SMS di credito residuo	
xxxx#num n yyyyyyyyy	Aggiunge o modifica un numero di telefono. I parametri sono: yyyyyyyyy = numero di telefono, deve essere preceduto da 39 n = posizione in memoria	
xxxx#del n	Cancellazione del numero di telefono in posizione "n"	
xxxx#scad DDD	Imposta il numero di giorni DDD per il promemoria di "SIM in scadenza"	
xxxx#extincl	Include i sensori Esterni (E) agli inserimenti Totale e Parziale	
xxxx#extescl	Esclude i sensori Esterni (E) agli inserimenti Totale e Parziale	
xxxx#version	Richiede la versione della centrale: il richiedente riceve un SMS con la versione della centrale	
xxxx#eiv D	Tempo di "esistenza in vita" del modem GSM Il valore di D imposta il tempo secondo la tabella seguente: • D = 0 → 12 ore • D = 1 → 24 ore • D = 2 → 48 ore • D = 3 → 72 ore • D = 4 → 1 settimana • D = 5 → 1 mese	

xxxx#abilrem	Abilita la connessione remota via modem *
xxxx#fineabilrem	Disabilita la connessione remota via modem *
xxxx#apn xxxxxxxxxxx	Imposta l'APN (Access Point Name) per la connessione internet via GPRS. * xxxxxxxxxxx = indirizzo APN dell'operatore Esempi APN: VODAFONE web.omnitel.it TIM ibox.tim.it WIND internet.wind
xxxx#abilgprs x.x.x.x:pppp	Abilita la connessione remota internet via GPRS *. I parametri sono: x.x.x.x = indirizzo IP della postazione remota pppp = porta di accesso della postazione remota (TCP + UDP)

* Vedere il manuale software per dettagli sull'uso di questa funzione

AD OGNI SMS DI COMANDO RICEVUTO, LA CENTRALE RISPONDE SEMPRE CON UN SMS DI CONFERMA O ERRORE

13.4. AGGIUNGERE NUMERI ALLA RUBRICA

Inviare un messaggio SMS per ogni numero da aggiungere.
Il testo del messaggio SMS è:

xxxx#num n qqqqqqqqqqq

xxxx	Codice Combinatore
n	Posizione di memoria (da 1 a 8)
qqqqqqqqq	Numero di telefono da memorizzare preceduto dal prefisso internazionale senza lo 00 (per l'Italia è 39)

Esempio: Il sig. Rossi vuole programmare il proprio numero di cellulare (333.44.44.444) nella sua nuova centrale CE 60-8 GSM per poter ricevere gli avvisi in caso di furto o di altri eventi e gestire a distanza la situazione.
Invierà allora al numero telefonico della propria centrale il seguente SMS:

0000#num 3 393334444444

Il codice di sicurezza della centrale è "0000" (quello di fabbrica).
Il numero di cellulare 333.44.44.444 (le cifre 39 prima del numero sono state inserite per le chiamate di un numero italiano) verrà memorizzato nella posizione di memoria n. 3.
Da questo momento il sig. Rossi potrà ricevere le chiamate vocali e gli SMS dalla centrale.

E' possibile programmare il combinatore interno per effettuare chiamate anche verso numeri di rete fissa.

Esempio: Il sig. Rossi vuole ricevere una chiamata dalla centrale in caso di allarme sul numero di rete fissa 011.77.55.333 (potrebbe essere il numero della seconda casa o di un parente); programmerà (come ha fatto nell'esempio precedente, via SMS) nella centrale anche questo numero così:

0000#num 6 390117755333

13.5. CANCELLARE NUMERO TELEFONICO

xxxx#del n	Cancellazione del numero memorizzato in posizione "n"

13.6. NUMERI PUBBLICA EMERGENZA

E' possibile programmare i numeri di pubblica emergenza (esempio: 112, 113, 118...) in modo analogo agli altri numeri telefonici, OMETTENDO il prefisso internazionale 39:

Esempio: Il sig. Rossi vuole programmare il numero della Polizia di Stato:

```
0000#num 5 113
```

13.7. PROGRAMMAZIONE RICHIESTA CREDITO SIM

I comandi inviabili via SMS alla centrale relativi al controllo del credito residuo della scheda SIM – effettuabile dall'utente dal pannello della centrale o attraverso SMS – è riportato di seguito.

L'IMPOSTAZIONE DIPENDE DALL'OPERATORE TELEFONICO CHE FORNISCE LA SIM.
LA CENTRALE PUÒ GESTIRE CORRETTAMENTE GLI OPERATORI TIM E WIND.
NON È POSSIBILE UTILIZZARE SIM CHE RICHIEDANO TECNOLOGIA UMTS (ES. OPERATORE "3").

Tipo di richiesta credito	Comando di programmazione	Esempio
Contratto.	`xxxx#cre c`	-
Ricaricabile. Richiesta credito: telefonata al numero "yyyyyyyyyy" Risposta credito dell'operatore: messaggio SMS.	`xxxx#cre t yyyyyyyyyyy`	-
Ricaricabile. Richiesta credito: invio SMS al numero "yyyyyyyyyy" * Risposta credito dell'operatore: messaggio SMS.	`xxxx#cre s yyyyyyyyyyy testo`	Operatore TIM 0000#cre s +3940916 CREDITO
Ricaricabile. Richiesta credito: telefonata al numero "yyyyyyyyyy" Risposta credito dell'operatore: messaggio flash	`xxxx#cre f yyyyyyyyyyy`	Operatore WIND 0000#cre f *123#

***** In alcuni casi potrebbe essere necessario premettere il prefisso internazionale "+39" (valido per l'Italia).

13.8. RICHIESTA CREDITO SIM

Per chiedere alla centrale il credito residuo della SIM, inviare il seguente comando:

```
xxxx#riccre
```

La centrale richiede il credito residuo all'operatore (secondo il metodo impostato in programmazione) ed inoltra la risposta al numero di telefono che ha fatto richiesta. In caso di connessione fallita la centrale invia "Nessuna risposta da operatore riprovare più tardi".

13.9. IMPOSTAZIONE AVVISO SCADENZA SIM

Imposta il numero di giorni dopo i quali la centrale invierà un SMS di avviso scadenza SIM.
Il comando è:

```
xxxx#scad YYY
```

dove **YYY** è il numero di giorni. Se il numero di giorni è impostato a "0" (zero) questo servizio è disattivato.

> **L'AVVISO DI SCADENZA SIM VERRÀ INVIATO DALLA CENTRALE UN'UNICA VOLTA (ALLO SCADERE DEL TEMPO IMPOSTATO) E SOLAMENTE AL PRIMO NUMERO MEMORIZZATO NEL COMBINATORE INTERNO.**
> **UNA VOLTA RAGGIUNTA LA SCADENZA ESSA NON VIENE RIPRISTINATA AUTOMATICAMENTE MA È NECESSARIO REIMPOSTARLA.**

13.10. NOTE GENERALI SUGLI SMS

Tutti gli SMS inviati dalla centrale contengono una prima riga che descrive l'evento avvenuto e una seconda riga con la data/ora dell'evento.

"Zona Radio 01 R ← **Riga di evento**
10:07 11/10/11" ← **Data e ora**

Eventi di allarme: la prima riga descrive l'evento generato e contiene il nome del sensore (impostato da software) e il qualificatore dell'evento (esempio porta aperta, tapparella, ...).
I qualificatori possono essere:

ALLARME AUTOESCLUSIONE	TAMPER SENSORE RADIO
ALLARME CTSR TAPPARELLA	MOSKITO SENSORE FRONTALE
ALLARME CTSR URTO	MOSKITO SENSORE SINISTRO
ALLARME CTSR CONTATTO ESTERNO	MOSKITO SENSORE DESTRO
ALLARME CTSR CONTATTO INTERNO	MOSKITO ELUSIONE SINISTRO
SUPERVISIONE MANCATA	MOSKITO MASKING
BATTERIA BASSA SENSORE RADIO	MOSKITO ELUSIONE DESTRO

Eventi "speciali": utilizzano le scritte impostate nella scheda "messaggi" (software):

ALLARME TAMPER FILO	ALLARME ASSENZA RETE
ALLARME ACCECAMENTO	ALLARME RITORNO RETE
ALLARME BATTERIA BASSA	ALLARME EFFRAZIONE
ALLARME BATTERIA RITORNO	

Eventi di cambio stato: la prima riga contiene il nome dell'inseritore (impostato da software) e una lettera che descrive il tipo di inserimento:

T = Totale	E = Esterno
P = Parziale	D = Disinserito

Eventi "speciali" per gli inseritori: utilizzano la descrizione impostata nella scheda "messaggi" (software):

PANICO	COERCIZIONE
TELEALLARME	SCADENZA SIM
INVIO SMS SUPERVISIONE	

In caso di errori: vengono inviati degli SMS in risposta ai comandi SMS inviati dall'utente:

Error: NO Valid Command Il comando non è scritto correttamente	Se l'invio Contact-ID GPRS fallisce viene inviato un SMS con l'evento al numero di telefono (se impostato)
Error: NO Valid Code Il Codice Remoto non è corretto	

Via software è possibile impostare quali eventi inviare ad uno specifico numero di telefono:

"SMS Allarmi": vengono inviati tutti gli eventi relativi ad allarmi	"SMS Teleallarme": vengono inviati gli eventi relativi a teleallarme e coercizione
"SMS Stato Alim.": vengono inviati gli eventi relativi a batteria bassa, assenza rete o ritorno assenza rete	"Abil. Tx Stato Ins": vengono inviati gli eventi relativi a cambio stato di inserimento
"SMS Panico": vengono inviati gli eventi relativi a panico	

Se il "numero di telefono operatore" è impostato (software della centrale, scheda "Opzioni SIM"), gli SMS provenienti da questo numero vengono re-inviati al numero di telefono in prima posizione

13.11. SINTASSI DI CREAZIONE DEI MESSAGGI

Elementi generali: [Ora] (formato: "hh:mm") [Data] (formato: "gg/mm/aa")

Eventi di allarme

[Nome sensore] + [Tipo sensore] + [Evento allarme] + [Ora] + [Data]

	Formato		Note
[Nome sensore]	"Zona Radio xx" oppure: "Zona Filo yy"	[xx = 01 ÷ 60] [yy = 01 ÷ 03]	L'installatore può personalizzare queste stringhe di testo da software
[Tipo sensore]	"(R)" Ritardato "(I)" Istantaneo		
[Evento allarme]	"Autoesclusione" "CTSR Tapparella" "CTSR Urto" "CTSR Esterno"	"CTSR Interno" "SPV Mancata" "LWB" "Tamper"	L'installatore può personalizzare queste stringhe di testo da software

Esempio: Zona Radio 01 R
10:07 11/10/11

Eventi speciali allarmi

[Evento speciale allarme] + [Ora] + [Data]

	Formato	Note

[Evento speciale allarme]	"Tamper filo" "Accecamento" "Batteria bassa"	"Ritorno batteria" "Assenza rete" "Ritorno rete"	L'installatore può personalizzare queste stringhe di testo da software

Esempio: Accecamento
21:10 12/10/11

Eventi cambio di stato (attivazione impianto)

[Nome inseritore] + [Tipo inserimento] + [Ora] + [Data]

	Formato				Note
[Nome inseritore]	"Inseritore xx" xx = 01 ÷ 24				L'installatore può personalizzare queste stringhe di testo da software
[Tipo inserimento]	"T" "P"	Totale Parziale	"E" "D"	Esterno Disinserito	

Esempio: Inseritore 01 T
18:20 13/10/11

Eventi speciali inseritori

[Evento speciale inseritori] + [Ora] + [Data]

	Formato		Note
[Evento speciale inseritori]	"Panico" "Alr. Silenzioso" "SMS Supervisione"	"Coercizione" "SIM in scadenza"	L'installatore può personalizzare queste stringhe di testo da software

Esempio: SMS Supervisione
21:04 12/10/11

14. MENU VOCALE

SE IL RELE' TEL (AUX) E' PROGRAMMATO COME "RING", IL MENU VOCALE VIENE DISABILITATO.

Chiamando il numero telefonico della SIM in centrale, una voce propone un menu vocale: scegliere l'azione desiderata premendo il tasto corrispondente sulla tastiera del telefono.

E' possibile impostare la centrale in modo da rispondere ad una chiamata dopo un certo numero di squilli (numero di ring, selezionabile da 1 a 9).

Elenco delle voci del menu vocale:

Tasto	Azione	Riferimento per modifica:
0	Stato Inserimento	Messaggio Tecnico 04
1	Disinserire	Messaggio Tecnico 05
2	Inserire: TOTALE	Messaggio Tecnico 06
3	Inserire: PARZIALE	Messaggio Tecnico 07
4	Inserire: ESTERNO	Messaggio Tecnico 08
8	Ascolto ambientale (max 2 minuti)	Messaggio Tecnico 09
9	Richiesta credito SIM	Messaggio Tecnico 11

Per dettagli sulle opzioni disponibili con il menu vocale fare riferimento al MANUALE UTENTE.

15. SEGNALAZIONI DI ALIMENTAZIONE

La centrale controlla continuamente lo stato di alimentazione del collegamento alla Rete 230 V_{AC}, della batteria tampone di bordo e della batteria dei sensori memorizzati in centrale.

	ASSENZA RETE 230 V_{AC}	BATTERIA CENTRALE	BATTERIE SENSORI
DISPLAY	"Assenza Rete" + Lampeggio LED rosso L1 + Spento LED verde L3	"Batteria Bassa" + Lampeggio LED rosso L1 (al ritorno rete nessuna segnalazione a pannello)	"Batteria Bassa" + Lampeggio LED rosso L1
SMS	"Assenza Rete" e "Ritorno Rete"	-	"nome sensore" + "LWB" (low-battery)
MEMORIA ALLARMI	Indicazione: "Assenza Rete" e "Ritorno Rete"	Indicazione: "Batteria Bassa"	Nome del sensore con l'indicazione "LWB"

16. EVENTI "24 ORE"

Le segnalazioni sempre attive sulla centrale (cioè indipendenti dallo stato di inserimento della centrale) sono:

- TAMPER: filo e radio
- Anti-masking
- Accecamento radio dei sensori

Gli eventi 24 ORE – se occorrono quando la centrale è disinserita – faranno emettere una suoneria a basso livello della sirena interna.

17. DOPPIA RILEVAZIONE DELLE ZONE ESTERNE

Se le zone Esterne sono programmate in modo da generare solo la suoneria (e non allarme), ed avviene una rilevazione di una seconda zona Esterna durante la suoneria della precedente, la centrale innalza il livello di allarme e fa suonare le sirene ad alta potenza.

Il tempo di suonata della suoneria è programmabile da software.

18. SEGNALAZIONE DI PORTA APERTA

La CE 60-8 GSM può dare all'utente l'informazione di porta aperta. Per avere quest'informazione, il tecnico deve abilitare la funzione "Controllo Porte" nel MENU INSTALLATORE.

18.1. QUANDO LA FUNZIONE È DISATTIVATA

- In stato di riposo, la centrale non segnala in alcun modo la presenza di contatti aperti dei sensori.
- In caso di inserimento (totale, parziale o esterno) non vi sarà alcuna segnalazione ed eventuali sensori rimasti "aperti" verranno automaticamente esclusi.
- Ad impianto inserito, non appena il contatto viene chiuso verrà automaticamente attivata la rilevazione su di esso; a questo punto una sua ri-apertura farebbe partire lo stato di allarme.

18.2. QUANDO LA FUNZIONE È ATTIVATA

- In stato di riposo la centrale segnalerà "porta aperta" accendendo ad intermittenza il led giallo (**L2**) quando una o più zone filo e/o una o più zone radio con sensori radio MINI-C e/o CTSR hanno i contatti aperti.
- In fase di inserimento (Totale, Parziale o Esterno) la centrale emetterà il segnale acustico di avviso per circa 10 s entro i quali è necessario intervenire opportunamente (altrimenti parte allarme):
  - chiudere la porta rimasta aperta entro il tempo di segnalazione e di uscita;
  - interrompere l'inserimento utilizzando una chiave CHT, un radiocomando, una tastiera o una chiave hardware.

    La centrale mostrerà l'avviso "PORTE APERTE": premendo il tasto "**#**" sarà visualizzato l'elenco dei sensori che hanno provocato la segnalazione.
  - forzare l'inserimento con un inseritore. La centrale non genererà allarme ed entrerà nell'inserimento voluto (Totale, Parziale o Esterno) escludendo la/le zona/e che hanno segnalato Porta Aperta.

La segnalazione di porta aperta sulle zone radio viene data dalla centrale dai sensori MINI-C e CTSR (vedere MANUALE SOFTWARE, "Configurazione Zone Radio"):

- quando entrambi i contatti (reed di bordo + contatto esterno) risultano aperti al momento dell'inserimento (l'opzione "Singolo Contatto" è disabilitata);
- quando il contatto reed di bordo è aperto al momento dell'inserimento (l'opzione "Singolo Contatto" è abilitata).

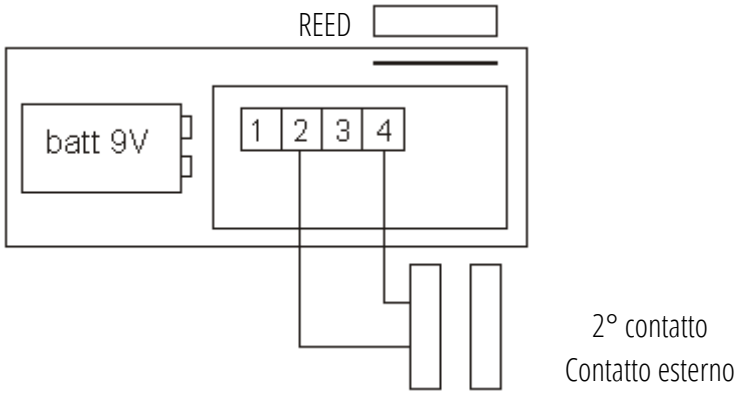

Schema contatti REED del sensore modello CTSR

19. CONNESSIONE REMOTA

La centrale può comunicare da/verso l'esterno tramite connessione GPRS.
I servizi disponibili sono:

- Programmazione remota
- Contact ID

19.1. PROGRAMMAZIONE REMOTA

E' possibile programmare da remoto la centrale.
La procedura di programmazione da remoto consente di scaricare, modificare e inviare la configurazione della centrale utilizzando il software di programmazione su un PC distante dal luogo di installazione della centrale.
La centrale deve essere provvista di SIM e deve essere configurato l'indirizzo APN dell'operatore.
E' possibile programmare da remoto la centrale sia se è inserita che disinserita.

PER I DETTAGLI SULLA PROGRAMMAZIONE DA REMOTO VEDERE IL MANUALE SOFTWARE.

PER L'USO DI QUESTA FUNZIONE, E' NECESSARIO CONOSCERE L'INDIRIZZO IP REMOTO E APRIRE LA PORTA DI COMUNICAZIONE SUL MODEM/ROUTER REMOTO.

19.2. CONTACT ID

La centrale supporta il protocollo Contact ID.
Sono supportate le specifiche SIA DC09.

PER I DETTAGLI SULLA FUNZIONE CONTACT-ID VEDERE IL MANUALE SOFTWARE.

20. ACCECAMENTO RADIO E SATURAZIONE RADIO

La centrale ha un sistema di controllo e avviso nel caso in cui vi siano anomalie dell'ambiente radio.
DI FABBRICA LA CENTRALE HA IL CONTROLLO ACCECAMENTO RADIO DISABILITATO (livello di accecamento = 0)

20.1. ACCECAMENTO RADIO

La centrale – in caso di tentativo di accecamento radio – può generare un allarme.
Il controllo di accecamento è attivo solo a centrale inserita in modo TOTALE, rimane spento in caso di inserimento PARZIALE e ESTERNO.
Inoltre, il controllo accecamento inizia dopo 15 secondi dalla fine del Tempo di Uscita.

Attivare – tramite menu Installatore, durante il test di "Saturazione Radio" oppure via software – la funzione Accecamento Radio:

```
Liv. Accecamento
      0 ÷ 4
```

Viene generato allarme se – in un certo tempo – viene ricevuta una quantità rilevante di disturbi radio nell'ambiente. Il controllo radio consiste nella valutazione in tempo reale di due componenti del segnale: ANALOGICA e DIGITALE.
Esistono quattro livelli di controllo accecamento.

Livello	Sensibilità	Controllo ANALOGICO (tempo massimo, livello limite)	Controllo DIGITALE (tempo massimo, livello limite)
0	ACCECAMENTO SPENTO	-	-
1	ALTA	40 secondi, 20	60 secondi, 6500
2	MEDIA	40 secondi, 30	60 secondi, 8500
3	BASSA	50 secondi, 40	60 secondi, 10000
4	MOLTO BASSA	60 secondi, 50	120 secondi, 20000

L'evento viene segnalato con:

Accecamento	Accecamento	Accecamento
DISPLAY	**CODA EVENTI**	**SMS**

20.2. TEST SATURAZIONE RADIO

La centrale CE 60-8 GSM può analizzare la "qualità" ambientale dal punto di vista delle onde radio.
Nell'area di installazione – infatti – potrebbero essere presenti una o più sorgenti di emissione radio (temporanee e/o fisse, intenzionali o meno) con la medesima tipologia di comunicazione in frequenza della centrale. I segnali emessi potrebbero influire sulla corretta comunicazione del sistema di sicurezza, provocando "accecamento".

La centrale può rilevare la presenza di forti segnali a radiofrequenza e determinare se siano compromettenti per il corretto funzionamento della centrale.

Attivando questa modalità, il display a riposo indicherà (per tutta la durata della fase di test) il conteggio raggiunto dal contatore digitale (**CNT**) ed il livello in tempo reale della potenza delle onde radio captate (**RX**):

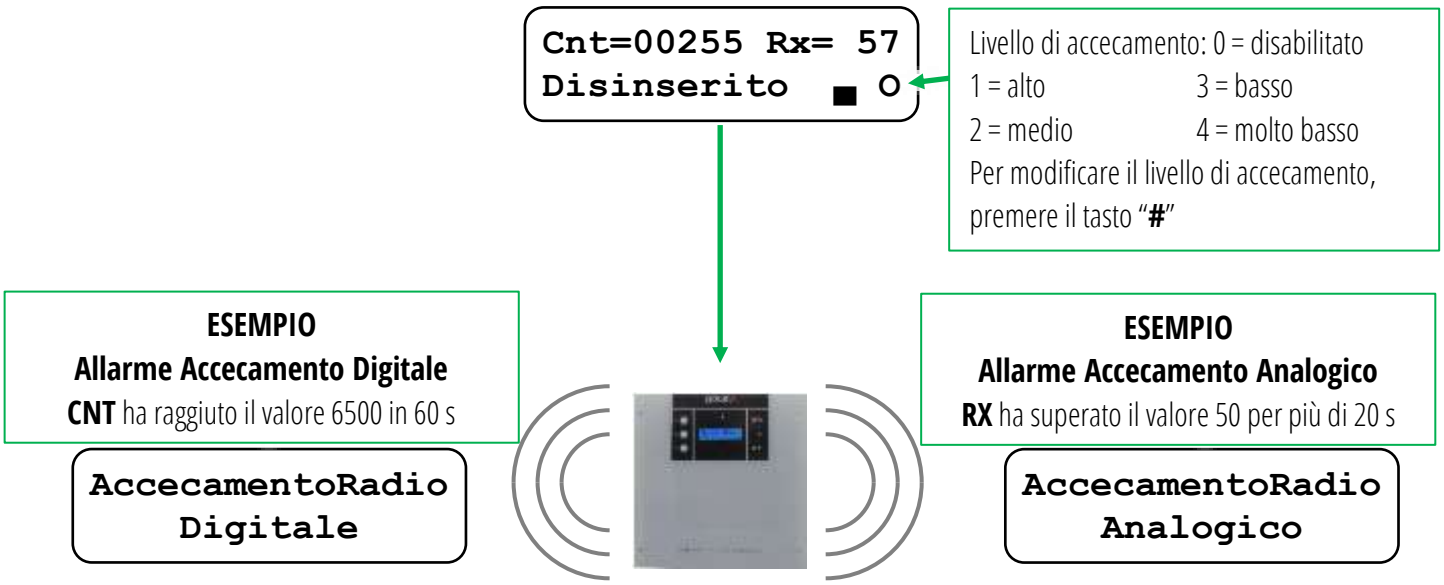

Questa funzione è attivabile/disattivabile sia dal menù utente, sia dal menù installatore: quando avviata, la funzione rimane attiva disabilitandosi automaticamente trascorse 2 ore.
La centrale prosegue il suo normale funzionamento anche a test attivo: è possibile effettuare inserimenti e disinserimenti.

Il test genera una particolare segnalazione acustica della durata di 30 secondi in caso sia stata rilevata una delle forme di "accecamento".

DUEVI s.r.l. – Via Bard 12/A, 10142 TORINO – ITALIA
Made in Italy
Il presente manuale può essere soggetto a modifiche senza preavviso

Dichiarazione di Conformità UE
Il fabbricante, DUEVI, dichiara che il tipo di apparecchiatura radio centrale di allarme radio/filo mod. CE60-8GSM è conforme alla Direttiva RED 2014/53/UE.
Il testo completo della Dichiarazione di Conformità UE è disponibile all'indirizzo internet www.duevi.eu